酷塑晶琢®
coolsculpting ELITE

晶琢身形，精刻人生

酷塑晶琢®核心推广幻灯

强效刷脂　无创安心　满分体验

CN-CSC-250015
有效期至2026/1/10

酷塑晶琢®
coolsculpting ELITE

全球最新一代冷冻减脂仪酷塑晶琢®焕新出发

1999
哈佛研究启动

2009
欧盟和加拿大获批

2016
中国NMPA获批

2025
酷塑晶琢®全新上市

2008
首次发表研究文献

2010
FDA获批

2018
酷塑一代上市

2022
酷塑二代上市

研发旅程

超过20年

千万验证

1700万次治疗验证[2]

全球首选

使用量第1的无创塑形手段[1]

1. data source: market research for exclusive use of Allgeran Aesthetics
2. Allergan Inc. Data on File – CoolSculpting – 17million treatment cycles.12/5/2023

酷塑晶琢coolsculpting ELITE

酷塑晶琢®：

全球最新冷冻减脂技术，4周起效，单次精准消除27%吸入脂肪，9年长效维持不反弹，0创口即做即走，精琢理想身形

1

强效刷脂

4周起效，单次精准消除27%
吸入脂肪，9年长效维持不反弹

2

无创安心

0创口，即做即走，
官方背书有保障

3

满分体验

单机双手柄耗时减半，
体感更舒适，推荐率高达92%

酷塑晶琢
coolsculpting ELITE

强效刷脂

4周起效

单次精准消除27%吸入脂肪

9年长效维持不反弹

创新性C型治疗杯：符合人体工学设计，脂肪组织接触更佳

酷塑二代 U型杯形状

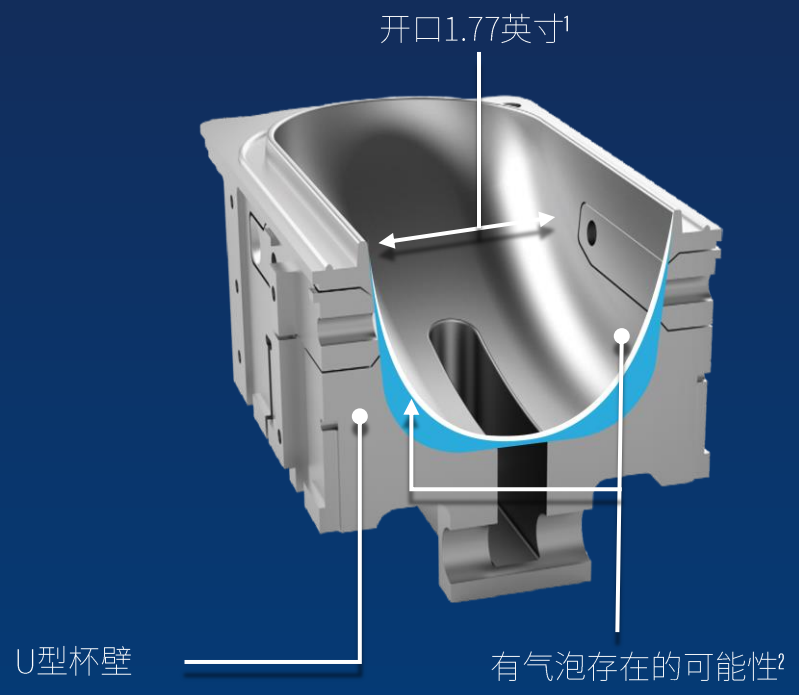

酷塑晶琢® 创新研发的C型杯形

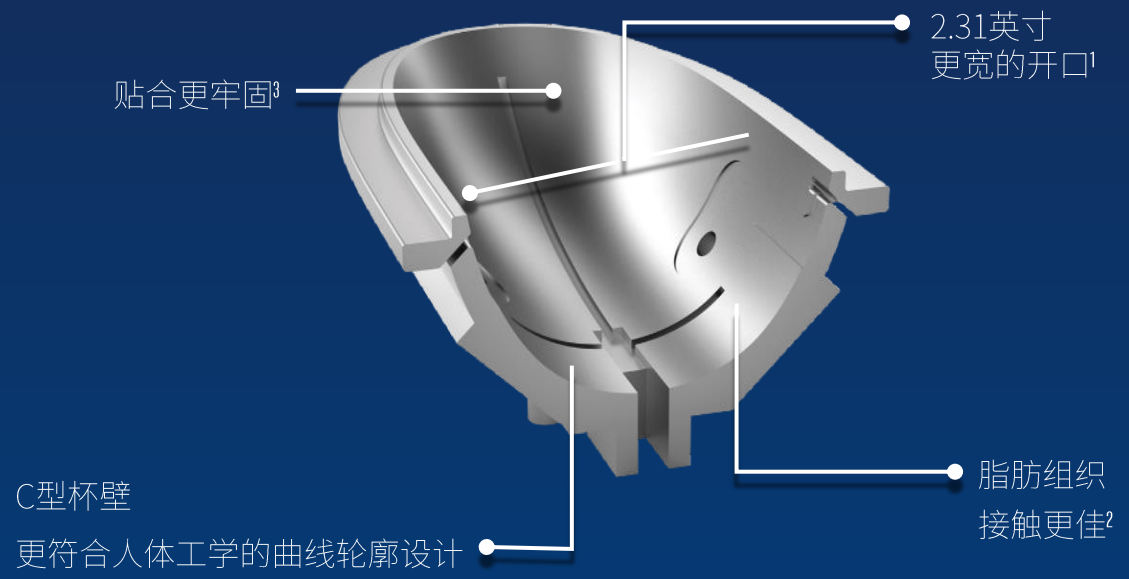

1. Data on file. Allergan, CoolSculpting® ELITE 手握把尺寸设计资讯。INT-CSC-2050029. 2020 年 5 月。
2. Data on file. Allergan, 手握把冷卻与冷度染剂测试。INT-CSC-2050288. 2020 年 8 月。
3. Data on file. Allergan, CoolSculpting® ELITE V003 冷却杯的临床吻合度与功能研究测试。INT-CSC-2050028. 2020 年 2 月。

创新性C型治疗杯：符合人体工学设计，脂肪组织接触更佳

酷塑晶琢 coolsculpting ELITE

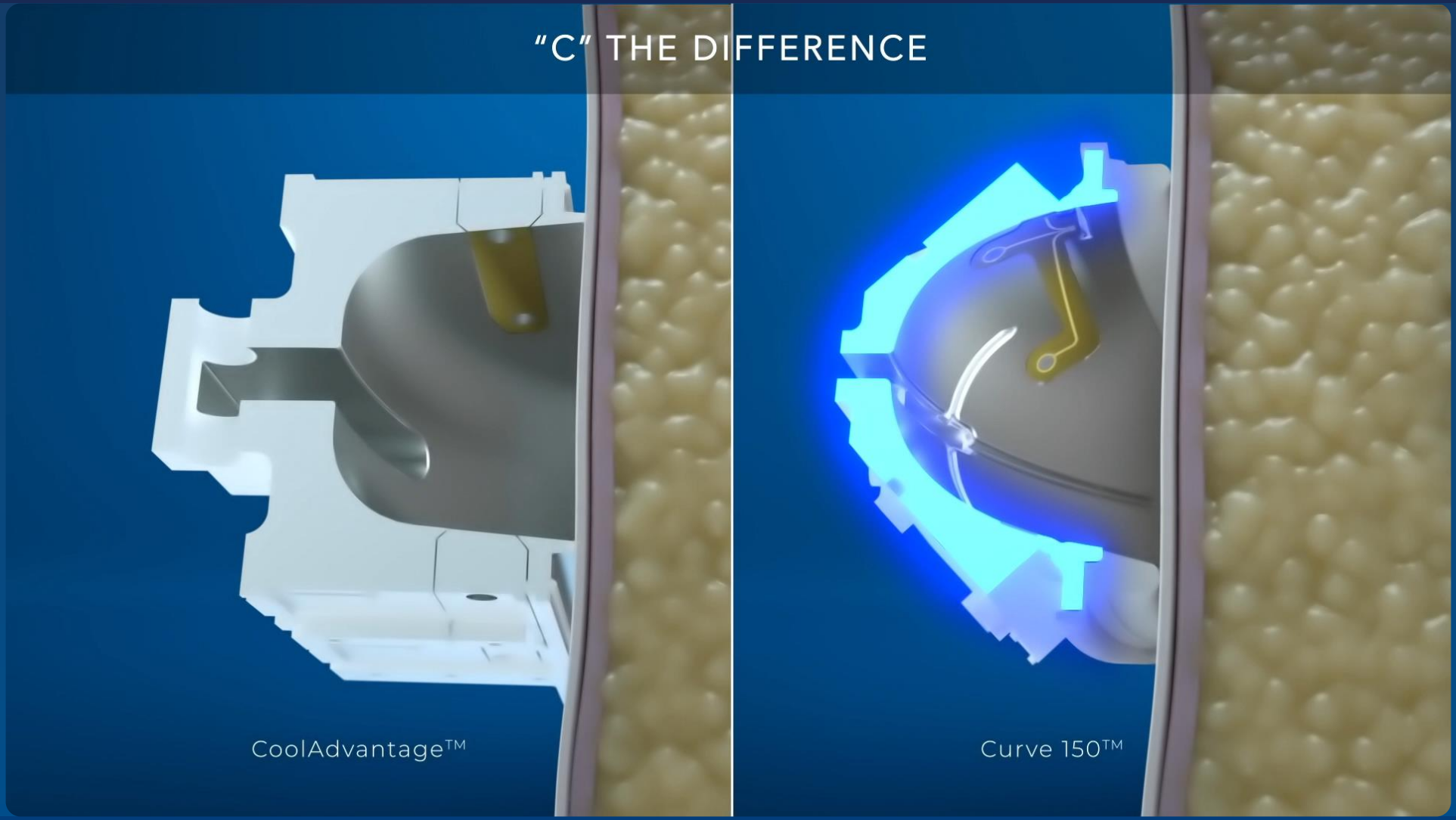

酷塑晶琢®
coolsculpting ELITE

C型治疗杯脂肪组织贴合度远超U型杯，高达97%

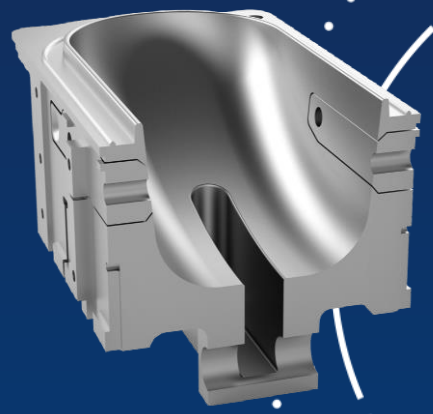

酷塑二代
U型治疗杯

65.7%

可实现的组织接触

酷塑晶琢
新升级C型治疗杯

96.6%

可实现的组织接触

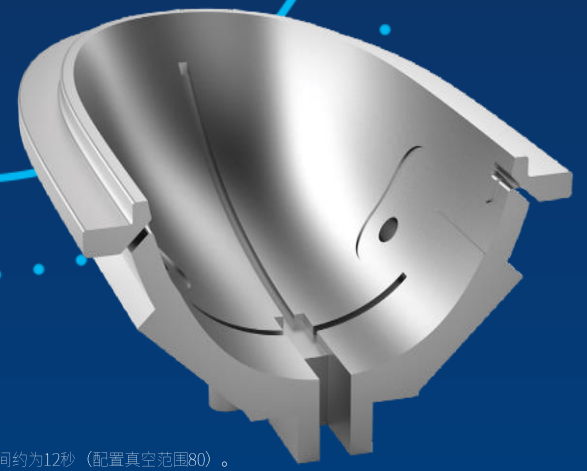

1. *在一项评估酷塑®Elite施用器和CoolAdvantage™施用器的贴合性和舒适性的工程研究中，41名患者共接受了665次组织抽吸测试。根据临床医生报告的组织接触和真空密封结果确定其贴合性。在相同治疗模式下针对施用器的性能进行染料测试，测试时间约为12秒（配置真空范围80）。
1 1. Data on file, Allergan, 2020; Summary of Clinical Fit and Function Study Testing of V003 Cups (CS-305218-B).

C型治疗杯开口更大，有效治疗面积最大增加18%

酷塑晶琢 coolsculpting ELITE

Curve240

225cm²

Curve240

190cm²

COOLADVANTAGE™ PLUS

+18%

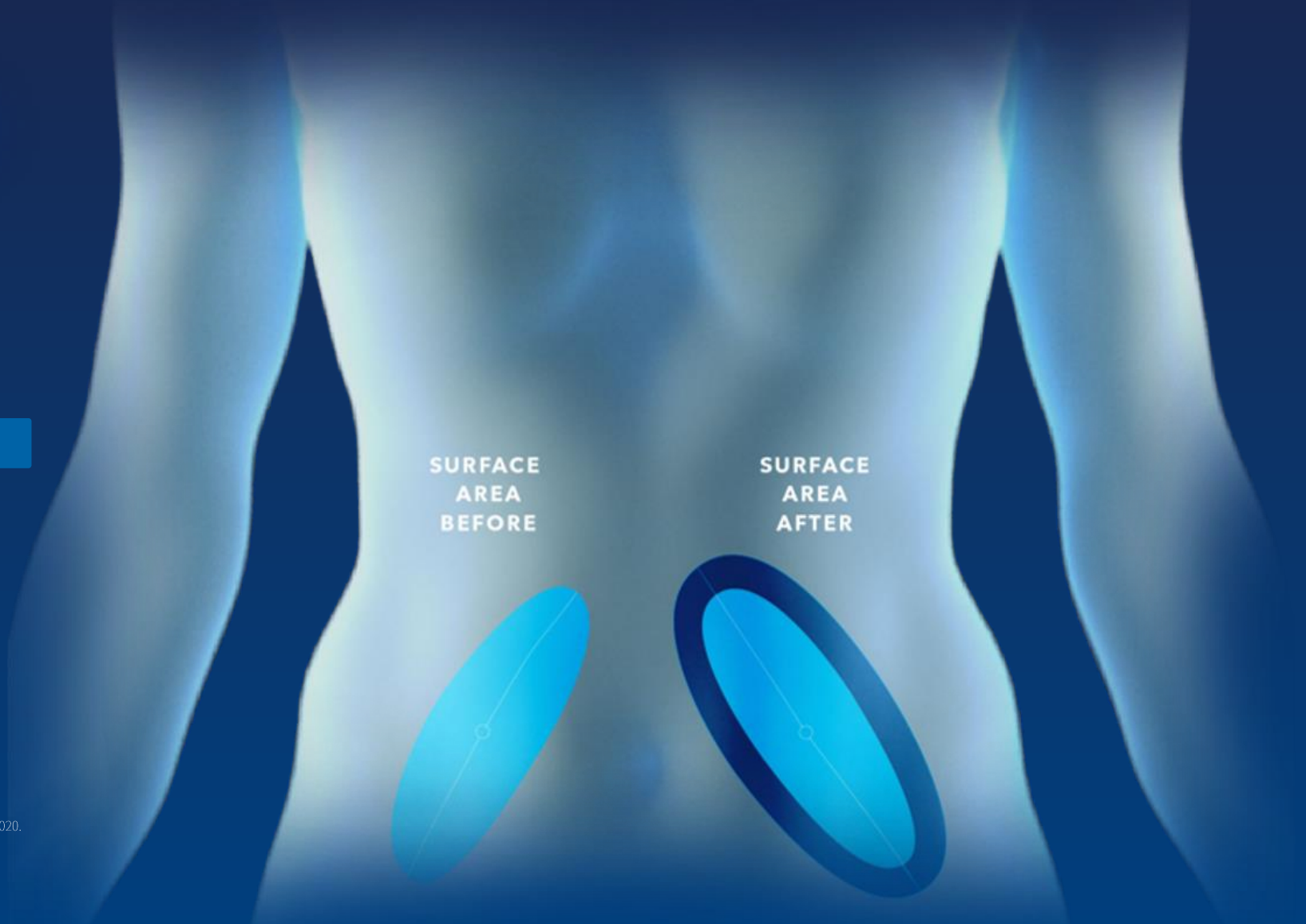

1. Allergan. CoolSculpting® system (CoolSculpting® ELITE) User Manual. CS-UM-CM3-01-EN-C. May 2021.
2. Allergan. Data on file. INT-CSC-2050029. CoolSculpting® applicator dimensions and design information. May 2020.

起效时间 ：治疗后4周即可看到明显效果

在临床研究和临床实践中采用酷塑晶琢C型治疗杯进行治疗后观察到的结果

72.9%

72.9%接受腰腹治疗的患者在第1次酷塑晶琢治疗后4周即观察到明显的改善（n=96）*†

96%

96%的酷塑晶琢治疗医生表示在第30天时即观察到酷塑晶琢的治疗效果‡

*一项前瞻性、非随机、多国、多中心、开放标签、上市后研究。受试者年龄为22-65岁，BMI≥18.5且<30.0。受试者（n=110）在门诊接受了酷塑®Elite用于身体中段（包括腹部和侧腰）以及其他身体部位（如果需要）的减脂治疗。98%（94/96）的患者在身体中段接受了2次治疗。患者最多可接受2次治疗，每次治疗间隔8周。主要终点是在最后一次治疗后第12周，通过冷冻减脂治疗满意度调查问卷中第1项评估的患者满意度（表示“满意”或“非常满意”的患者比例）。最终随访在最后一次治疗后第12周进行，接受1次治疗的患者在第12周进行随访，接受2次治疗的患者在第20周进行随访[15]。

Data on file, Allergan Aesthetics, February 22, 2023;CoolSculpting® Elite: Multi-Country Study to Evaluate Patient Satisfaction for Non-Invasive Fat Reduction in Abdomen, Flanks, Upper Arms, Inner Thighs, OuterThighs, and Submental Area Clinical Study Report.

Data on file Allergan, January 2023; CoolSculpting® Elite Claims Study.

†附加终点：受试者表示：“是的，我已经开始注意到治疗部位的明显改善”，并指出“身体中段”是获得改善的部位[15]。

‡对近3个月内使用酷塑®Elite对至少5名患者进行治疗，以及治疗患者总数不少于15人的临床治疗医师进行线上调查（N=50，从酷塑®升级为酷塑®Elite治疗的临床医师）[16]。

*酷塑晶琢®已通过NMPA批准，临床上适用于能够满足负压吸引固定且脂肪厚度大于1厘米的腹部和侧腰部位皮下脂肪层的非侵入性冷冻减脂。

酷塑晶琢 coolsculpting ELITE

单次减少27%顽固脂肪

通过可控的低温精准作用皮下脂肪，使脂肪细胞冷冻凋亡，直接减少脂肪数量

冷冻脂肪细胞

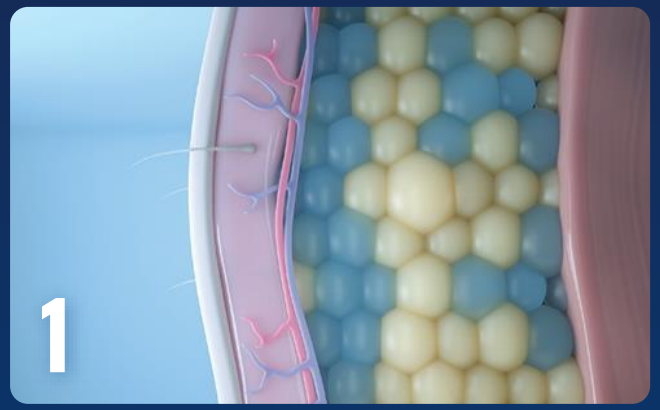

将温度控制在4°C，触发脂肪细胞凋亡，同时不影响皮肤及其他组织， 因为脂肪中的脂类比其他细胞类型中的水在更高的温度下结晶。

消除脂肪细胞

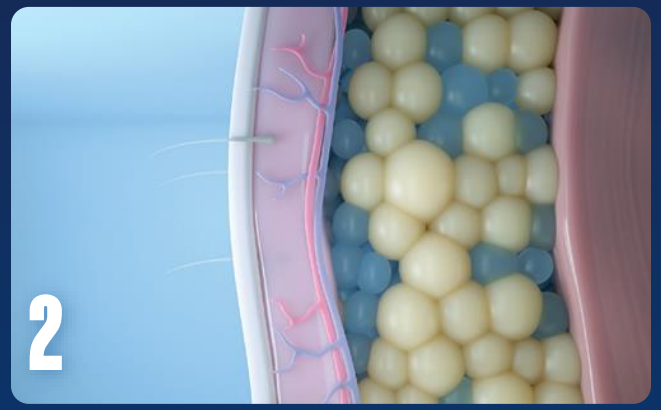

在接下来的1-3个月里，身体免疫系统会自然地清除这些凋亡的脂肪细胞。

持久拥有曲线

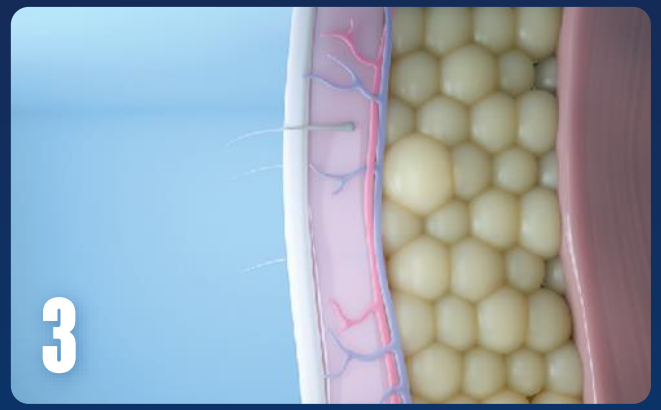

成年后，人体的脂肪细胞数量是稳定的，因此酷塑治疗后消除的脂肪细胞将会一去不复返。

单次治疗后
目标区域的脂肪减少高达27% [1]

1. Study conducted July 2009 – January 2011 on a total of 112 patients, with n=85 patients available for follow-up caliper evaluations. The average fat reduction at follow-up was 21.5%. The 27% reduction refers specifically to the lower abdomen (n=55). Average reductions in other treatment areas included: brassiere rolls 20% (n=4), lumbar rolls 22% (n=2), hip rolls 25% (n=20), inner thighs 17% (n=3), and medial knees 18% (n=1). Patients were treated at one or more sites for a total of up to four treatment areas in a single session.
2. Bernstein EF. J Cosmet Dermatol 2016;15:561–4.

酷塑晶琢 coolsculpting ELITE

效果持久，无惧反弹

治疗后6年和9年，即使体重波动，治疗区域效果仍然持久

长期减脂效果*

对两名患者的随访显示，在治疗后6年和9年时疗效仍旧得以维持[1]

男性 44岁
接受酷塑治疗

治疗前 | 治疗后2个月 | 治疗后2年 | 治疗后6年

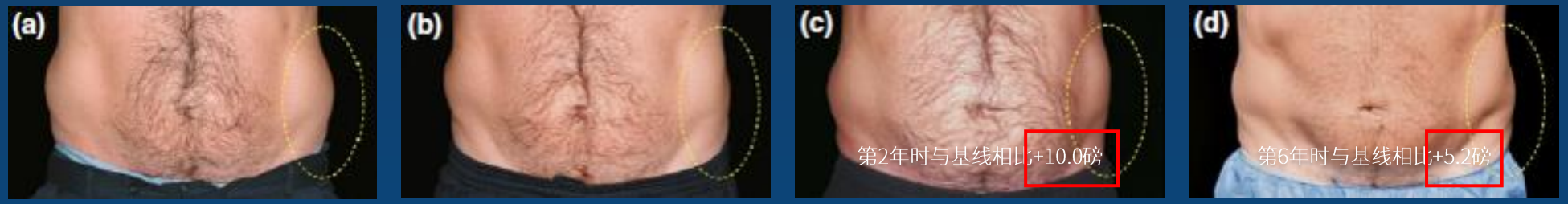

即便在患者体重增加的情况下，效果仍得以维持和显现

男性 45岁
接受酷塑治疗

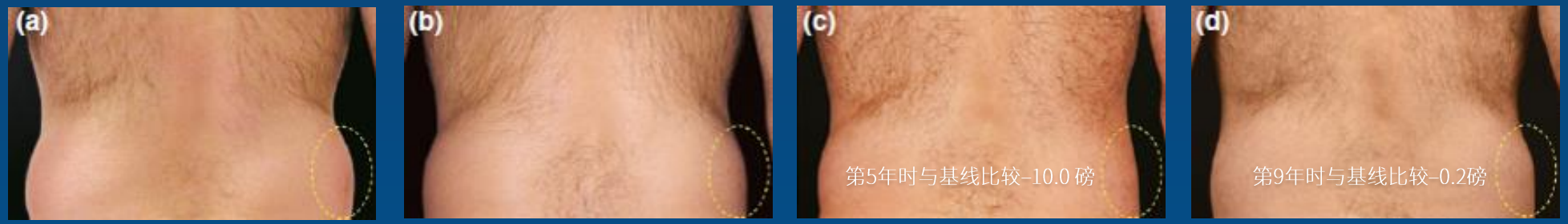

治疗前 | 治疗后3个月 | 治疗后5年 | 治疗后9年

1. Bernstein EF. J Cosmet Dermatol 2016;15:561–4.

酷塑晶琢®
coolsculpting ELITE

无创安心

0创口

即做即走

官方背书有保障

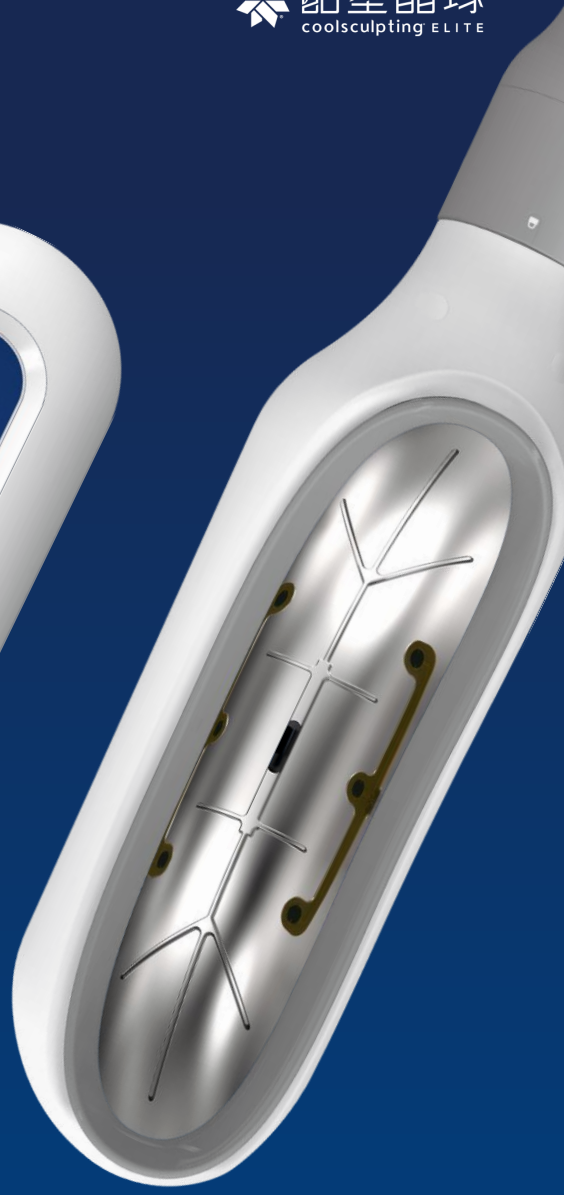

酷塑晶琢 coolsculpting ELITE

无创手段，不开刀不破皮：五大全新手柄*，两大系列，适配不同区域的脂肪形态

无创非侵入式

采用负压的方式吸附脂肪团

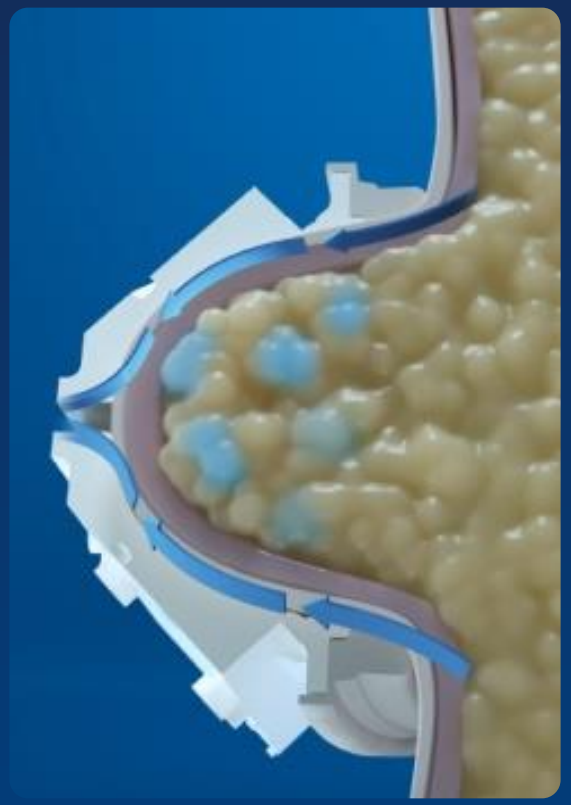

*此处手柄指代施用器

酷塑晶琢®
coolsculpting ELITE

技术保障:两项温控技术保驾护航，精准控温，避免出现冻伤

CoolControl®是温度调节系统

实时调整冷却温度，精准控制治疗区域的温度

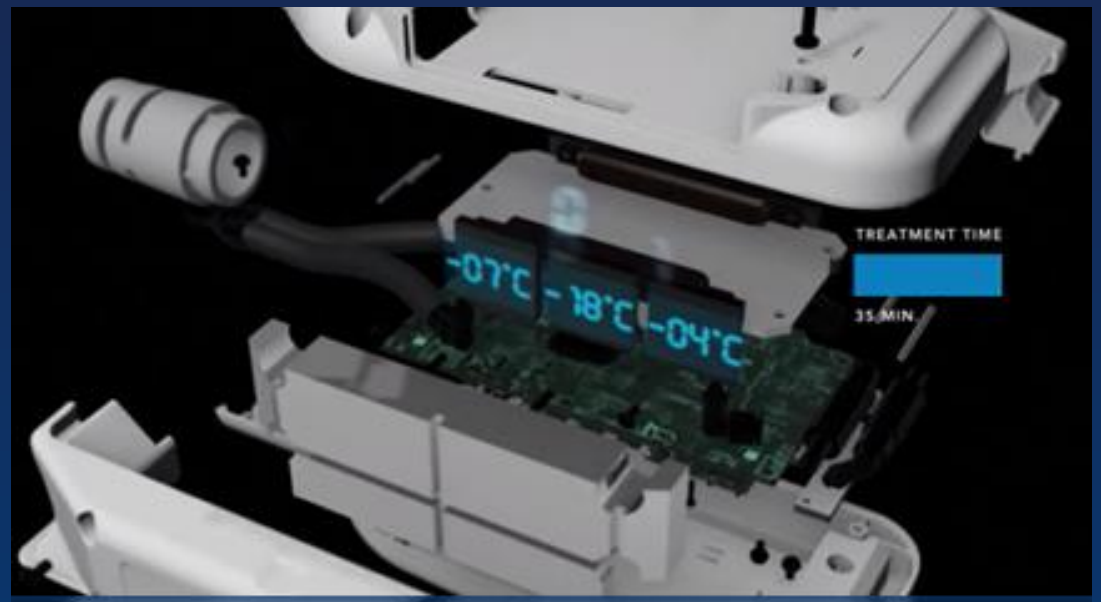

FreezeDetect®是安全保护系统，

能够主动监控患者体温，预防冻伤情况发生[1]

1. Allergan Inc. CoolSculpting® system user manual. BRZ-101-TUM-EN4-H. December 2016.

酷塑晶琢 coolsculpting ELITE

唯一同时获得美国FDA 、欧盟CE和中国NMPA获批的无创冷冻减脂医疗器械

国家药品监督管理局获批

适用于能够满足负压吸引固定且脂肪厚度大于1cm的
腹部和侧腰部位皮下脂肪

进口医疗器械（注册） —— “国械注进20243010583”基本信息

注册证编号	国械注进20243010583
注册人名称	瑟尔兹美学公司ZELTIQ Aesthetics, Inc.
注册人住所	4410 Rosewood Drive Pleasanton,California 94588
生产地址	见附页
代理人名称	艾尔建信息咨询（上海）有限公司
代理人住所	上海市静安区南京西路1266号56层5605室
产品名称	冷冻减脂仪Cryolipolysis System
管理类别	第三类
型号规格	CoolSculpting Elite
结构及组成/主要组成成分	产品由主机，施用器，连接管，快速检验卡，存储卡，凝胶隔离套，凝胶垫，加固绑带和支撑杆组成。部件型号见附页。
适用范围/预期用途	临床上适用于能够满足负压吸引固定且脂肪厚度大于1厘米的腹部和侧腰部位皮下脂肪层的非侵入性冷冻减脂。
产品储存条件及有效期	
附件	产品技术要求
审批部门	国家药品监督管理局
批准日期	2024-11-27
生效日期	2024-11-27
有效期至	2029-10-23

酷塑晶琢
coolsculpting ELITE

满分体验

单机双手柄耗时减半

体感更舒适

推荐率高达92%

酷塑晶琢®
coolsculpting ELITE

单机双手柄高效运行:最快35min可实现2点位治疗，刷脂效率翻倍

两个C-shape手柄可独立使用，分别拥有：

独立	独立	独立	独立
控制系统	真空泵	温度传感器	Freeze Detect®系统

1. Data on File, Allergan. CoolSculpting® Elite chiller specifications INT_CSC_2050287 JUL 2020

酷塑晶琢®
coolsculpting ELITE

C型治疗杯拥有更均衡的吸力分布，体感更舒适

酷塑二代 U型杯形状

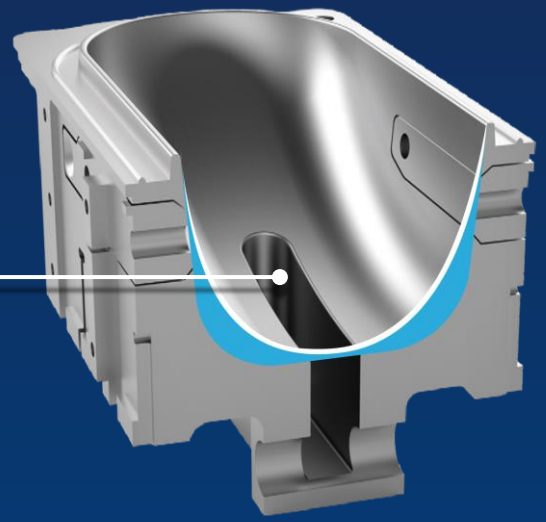

酷塑晶琢® 创新研发的C型杯形

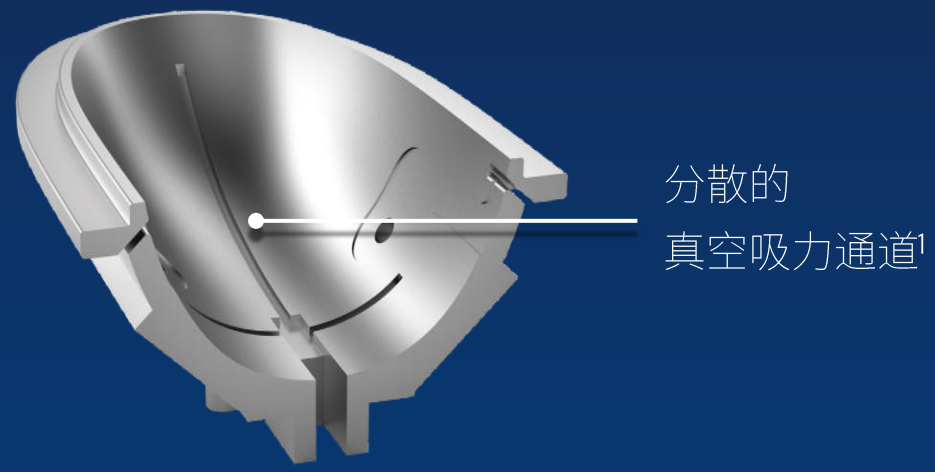

1. Data on file. Allergan, CoolSculpting® ELITE 手握把尺寸设计资讯。INT-CSC-2050029. 2020 年 5 月。
2. Data on file. Allergan, 手握把冷卻与冷度染剂测试。INT-CSC-2050288. 2020 年 8 月。
3. Data on file. Allergan, CoolSculpting® ELITE V003 冷却杯的临床吻合度与功能研究测试。INT-CSC-2050028. 2020 年 2 月。

临床研究证实

酷塑晶琢®治疗舒适度提升74%，78%求美者几乎无不适感

90%患者表示Elite杯型为零疼痛，舒适度提升74%

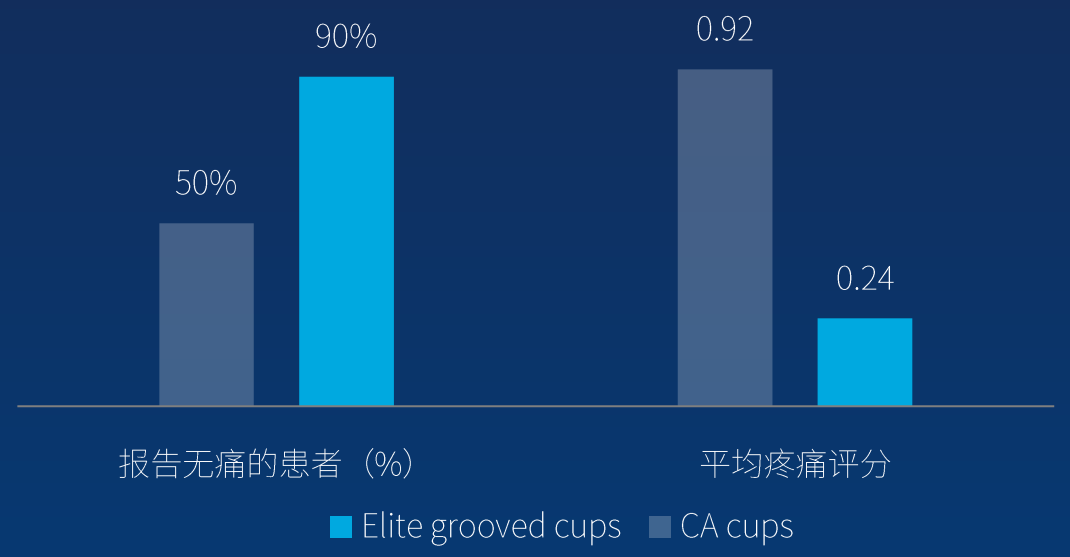

一项贴合度和功能测试评估比较了酷塑®Elite新一代施用器和CoolAdvantage®施用器的贴合度和舒适度。共纳入41名受试者，共接受665次组织抽吸（Elite vs CAs：555次 vs 110次）。根据临床医师报告的组织接触和真空密封结果确定贴合性，根据患者评估的组织抽吸时的疼痛水平确定舒适度

78%的患者的疼痛评分为无痛或轻微痛[2]

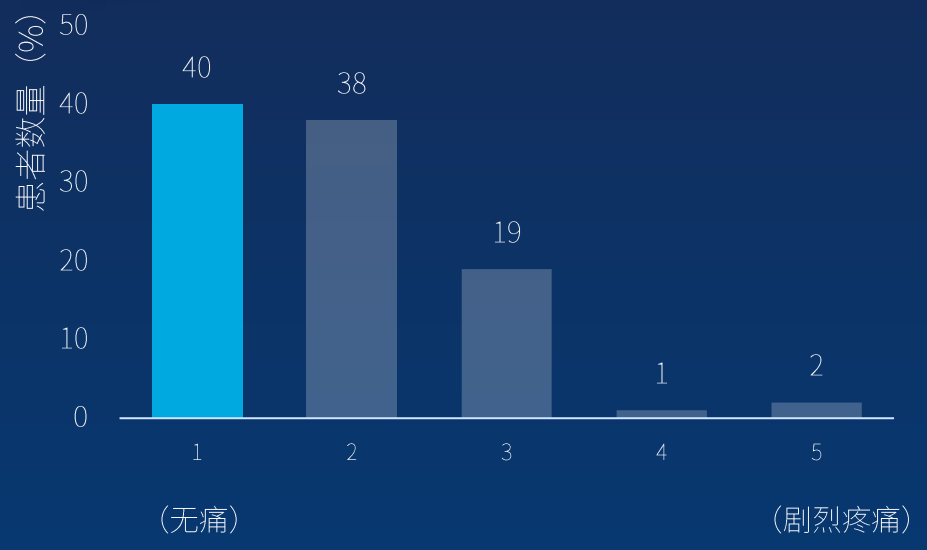

一项单中心、回顾性研究，纳入91名患者，全部使用Elite施用器进行冷冻减脂治疗，治疗3个月后对治疗疼痛水平、并发症、治疗满意度、进一步治疗的意愿，以及是否愿意向他人推荐酷塑治疗进行评估。

1. Data on file, Allergan, 2020; Summary of Clinical Fit and Function Study Testing of V003 Cups (CS-305218-B).
2. Altmann J, et al. Aesthet Surg J Open Forum. 2022 Aug 12;4:ojac067.

酷塑晶琢 coolsculpting ELITE

~92%的求美者两次治疗后穿衣更贴合，愿意向他人推荐

2个疗程治疗后，92%的患者穿衣更贴合

(86/94)的参与者经过2次治疗后，治疗部位的服装合身度有所改善[1*‡]。

患者调查显示：

接受7-8点位治疗的患者对酷塑治疗的满意度高于接受3-4点位或更少点位的患者[6]。

治疗超过2个疗程的患者对酷塑的治疗价值的满意度更高[7]。

92%的患者愿意向他人推荐酷塑晶琢[5]

88%的患者愿意接受进一步治疗[5]

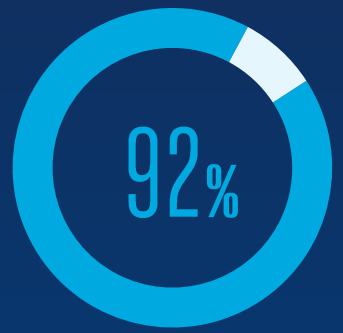

愿意向他人推荐酷塑Elite的患者（%）

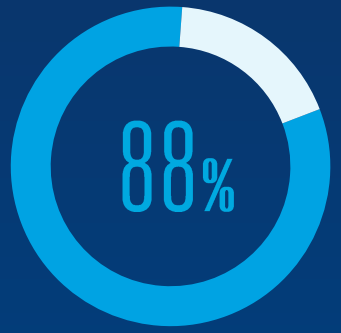

愿意接受进一步治疗的患者（%）

1. 前瞻性、非随机化、多国、多中心、开放标签上市后研究。22至65岁、体重指数为18.5至<30.0的患者在门诊临床环境中接受了CoolSculpting® Elite治疗，包括腹部和侧腹的中段部位以及额外的身体部位（如果需要）（N=110）。98%（94/96）的患者在中段接受 了2次治疗。患者可接受最多2次治疗，间隔8周。主要目标是通过冷冻减脂满意度问卷腹部反应，在最后一次治疗后12周的第1项中“满意”或“非常满意”的患者比例。最后一次随访大约在最终治疗后12周进行，对于接受一次治疗的患者是在第12周，而对于接受两次治疗的患者则在第20周。
2. ‡ 额外目标：脂肪体积自基线的平均变化：治疗后第1次就诊4周= -114.0 mL（n = 46），治疗后第1次就诊8周= -155.6 mL（n = 46），治疗后第2次就诊12周= -217.0 mL（n = 44）（每个随访时间点与基线相比，p < 0.001）。基于3D摄影的脂肪体积。
3. ‡ 通过4项患者报告结果调查，获取到服装合身性改善的额外探索性终点。
4. Data on file, Allergan Aesthetics, February 22, 2023; CoolSculpting® Elite: Multi-Country Study to Evaluate Patient Satisfaction for Non-Invasive Fat Reduction in Abdomen, Flanks, Upper Arms, Inner Thighs, Outer Thighs, and Submental Area Clinical Study Report.
5. Altmann J, et al. Aesthet Surg J Open Forum. 2022 Aug 12;4:ojac067.
6. Data on file, Allergan, August 7, 2020; Brilliant Distinctions?Consumer Satisfaction Survey Results.
7. 3Data on file, Allergan, May 2018; Final CoolSculpting?Situational Analysis.

酷塑晶琢 coolsculpting ELITE

酷塑晶琢®：

全球最新冷冻减脂技术，4周起效，单次精准消除27%吸入脂肪，9年长效维持不反弹，0创口即做即走，精琢理想身形

1

强效刷脂

4周起效，单次精准消除27%
吸入脂肪，9年长效维持不反弹

C-SHAPE智能手柄，97%贴合度，治疗面积增加18%

4周起效，单次精准消除27%吸入脂肪

9年长效维持，几乎不反弹

2

无创安心

0创口，即做即走，
官方背书有保障

0创口，即做即走，治疗更安心

1ST唯一官方获批，2项温控技术加持安全有保障

3

满分体验

单机双手柄耗时减半，
体感更舒适，推荐率高达92%

2个手柄高效运行，治疗时长减半，效率首选

78%求美者几乎无不适感

92%求美者2次治疗后穿衣更贴合，愿意向他人推荐

酷塑晶琢®冷冻减脂仪全球广泛使用，品质保障

NO.1

酷塑晶琢®冷冻减脂技术是美国排名第一的非手术减脂疗法*

*酷塑晶琢®冷冻减脂技术是临床医生使用最多的非手术减脂疗法

1700

酷塑累计治疗次数超过1700万[1]

3重获批

唯一同时获得美国FDA、欧盟CE和中国NMPA获批的无创冷冻减脂医疗器械

7

连续7年获得NewBeauty®大奖

57%

酷塑晶琢®冷冻减脂治疗目前占据了无创身体塑形市场57%的市场份额[2]

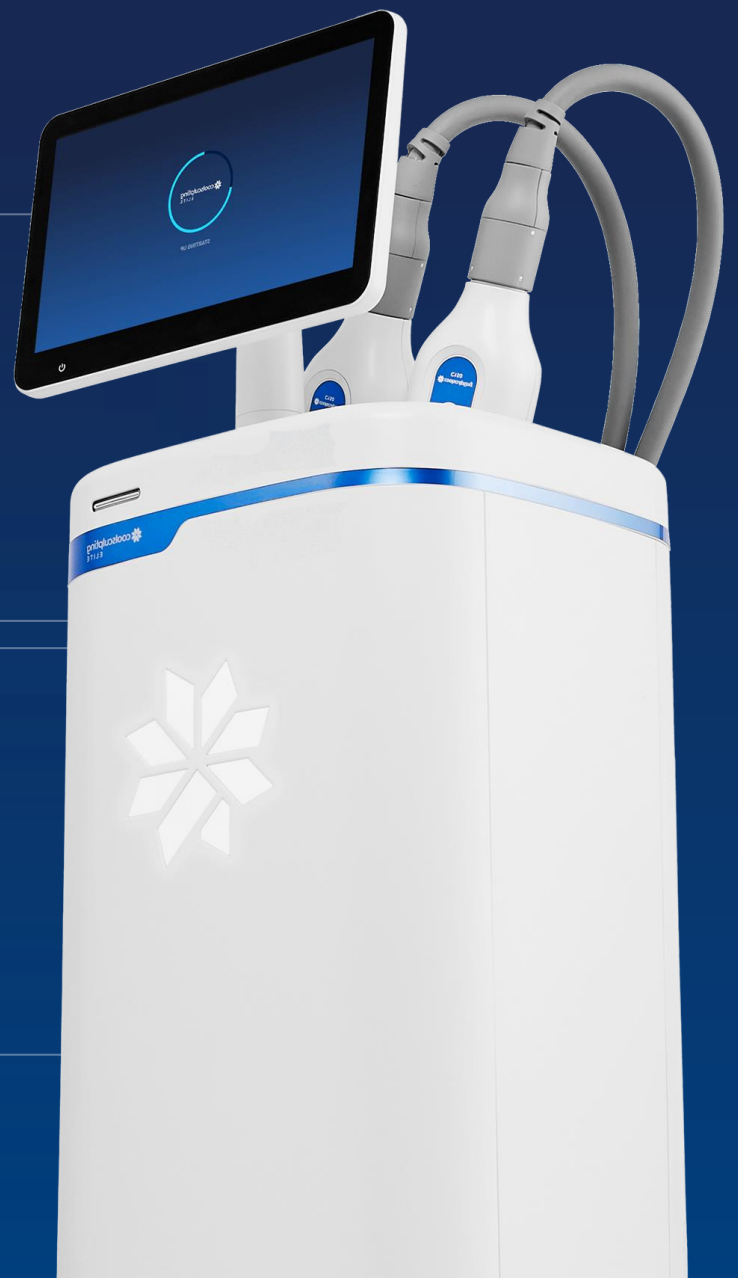

1. Data on file Allergan, July 19, 2023; Body Contouring Device Health Dashboard 14+ Million Cycles.;
2. Data on file, Allergan, 2023; Body Contouring SMF Monthly Tracker.

酷塑晶琢®
coolsculpting® ELITE

机构视角：

酷塑晶琢®还带来了哪些革新？

酷塑晶琢 coolsculpting ELITE

全智能机型：现代化外观、流线型设计、智能化界面及交互系统

智能交互 易于导航

更大更时尚的超薄触摸屏

灵活移动 提升坪效

主机和手柄*更小更轻盈

产品主机尺寸减少23%*

主机重量减轻28%*

手柄*重量减轻58%*

纤薄精致 感受美观

现代化流线型机身

*CoolSculpting Elite用户手册 CS-UM-CM3-05-EN-C

*此处手柄指代施用器

酷塑晶琢®
coolsculpting ELITE

单机双手柄*治疗

节约一半时间

坪效更高

人效更佳

1台 酷塑二代

- 1间房
- 1台机器
- 1个手柄
- 30个点
- 24小时

1台 酷塑晶琢®

- 1间房
- 1台机器
- 2个手柄
- 30个点
- 12小时

2台 酷塑晶琢®

- 1间房
- 2台机器
- 4个手柄
- 30个点
- 6小时

*酷塑晶琢®单点治疗时间为35或45分钟，视不同施用器决定，本页测算中估算单点时间加入了上下点以及按摩等操作步骤的时间

*此处手柄指代施用器

酷塑晶琢 coolsculpting ELITE

流程更精益，交付更稳定

优化操作系统/手柄*/点卡设计，减少操作环节，使治疗之间的衔接更顺畅

START

治疗规划和评估
标记更容易

全新3D划线板
根据脂肪轮廓形状设计
更有利于患者评估和标记

治疗准备
组装更简单

一体式手柄*无需组装

一张智能点卡适用所有手柄*
无需更换点卡
同时简化库存管理

治疗
连接更顺畅，贴合更牢固

手柄*可从底部拆卸更换其他手柄*
使治疗与治疗之间的衔接更加顺畅

牢固的真空密封和贴合
使手柄*更易固定

治疗后
提醒更智能

自动开启按摩倒计时
提醒操作师

凝胶隔离套收集凝胶
从外侧按压即可拔出

FINISH

*在一项评估酷塑®Elite施用器和CoolAdvantage™施用器的贴合性和舒适性的工程研究中，41名患者共接受了665次组织抽吸测试。根据临床医生报告的组织接触和真空密封结果确定其贴合性。在相同治疗模式下针对施用器的性能进行染料测试，测试时间约为12秒（配置真空范围80）。1 1. Data on file, Allergan, 2020; Summary of Clinical Fit and Function Study Testing of V003 Cups (CS-305218-B).

*此处手柄指代施用器

酷塑晶琢®全面提升机构客户体验

全智能机型 易于操作

智能交互，易于导航

灵活移动，提升坪效

纤薄精致，感受美观

坪效更高 人效更佳

单机双手柄

节约一半时间&空间

效率翻倍

流程更精益 交付更稳定

优化操作系统/手柄*/点卡设计

减少操作环节

使治疗之间的衔接更顺畅

*此处手柄指代施用器

酷塑晶琢
coolsculpting ELITE

真实案例

改变看得见

CHANGE

侧腰

酷塑晶琢
coolsculpting ELITE

8点位
POINTS

2个疗程
TREATMENT

治疗前

治疗期间
第一次就诊后四周

治疗后
第二次就诊后八周

结果和患者经验可能有所不同
前后对比照片由Bodify@和NMD Steven Sor提供

腹部

酷塑晶琢
coolsculpting ELITE

8 点位
POINTS

2 个疗程
TREATMENT

治疗前

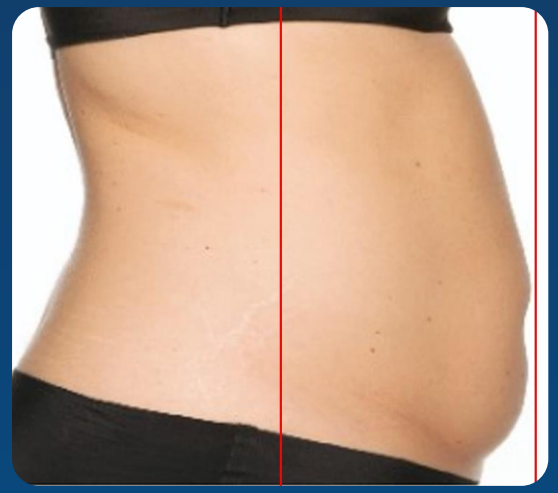

治疗期间
第一次就诊后四周

治疗后
第二次就诊后八周

结果和患者经验可能有所不同
前后对比照片由Bodify@和NMD Steven Sor提供

腹部及侧腰

酷塑晶琢
coolsculpting ELITE

14点位
POINTS

2个疗程
TREATMENT

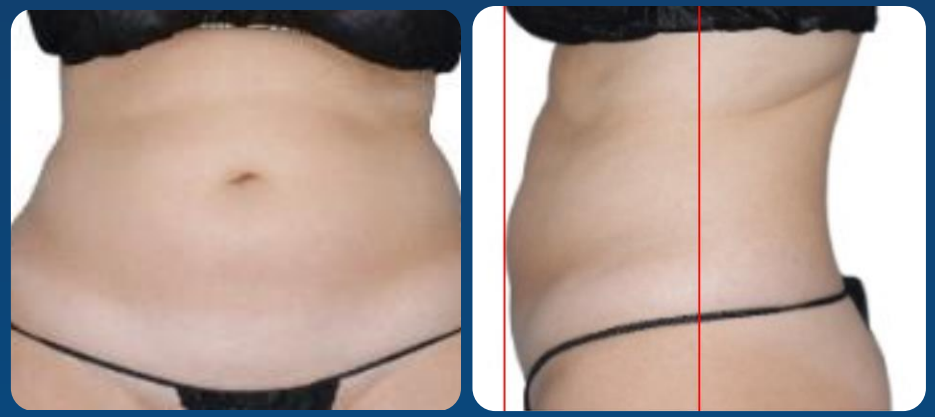

治疗前

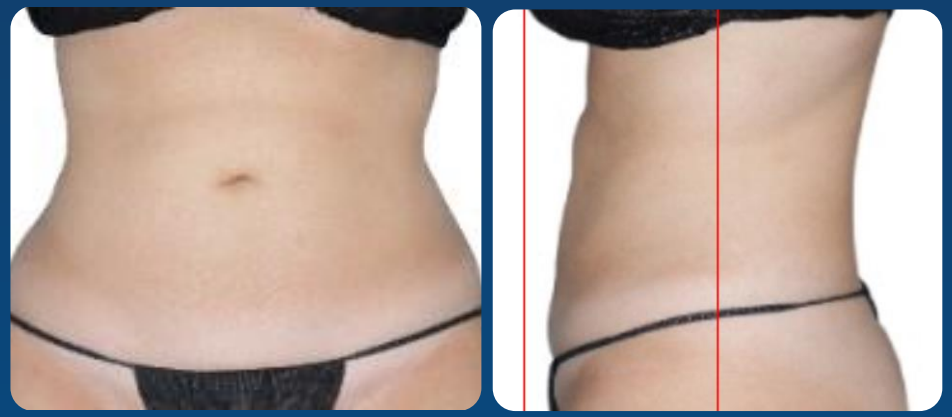

治疗期间
第二次就诊后十二周

结果和患者经验可能有所不同
前后对比照片由Bodify@和NMD Steven Sor提供

腹部及侧腰

酷塑晶琢
coolsculpting ELITE

16点位
POINTS

2个疗程
TREATMENT

治疗前

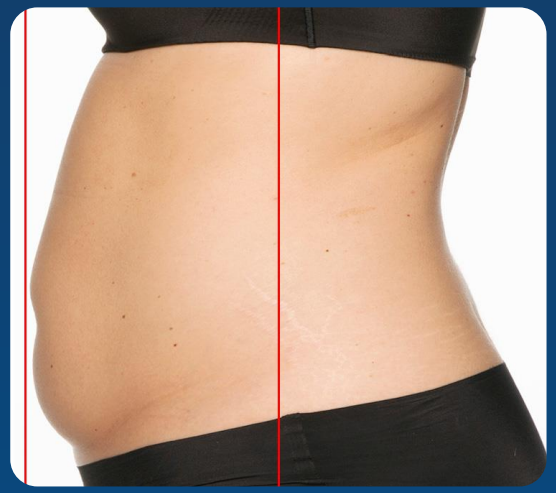

治疗期间
第一次就诊后四周

治疗后
第二次就诊后八周

结果和患者经验可能有所不同
前后对比照片由Bodify@和NMD Steven Sor提供。

酷塑晶琢®
coolsculpting ELITE

不同视角下
酷塑晶琢®的差异化优势及获益

CN-CSC-250008
有效期至2026-01-07

酷塑晶琢 coolsculpting ELITE

酷塑晶琢®核心信息：

全球最新冷冻减脂技术，4周起效，单次精准消除27%吸入脂肪，9年长效维持不反弹，0创口即做即走，精琢理想身形

1 强效刷脂

4周起效，单次精准消除27%[1]
吸入脂肪，9年长效维持不反弹

C-SHAPE智能手柄，97%贴合度[3]，治疗面积增加18%[4]

4周起效[6]，单次精准消除27%吸入脂肪

9年长效维持，几乎不反弹[8]

2 无创安心

0创口，即做即走，
官方背书有保障

0创口，即做即走，治疗更安心

1ST唯一官方获批，2项温控技术加持安全有保障

3 满分体验

单机双手柄耗时减半，
体感更舒适，推荐率高达92%

2个手柄高效运行，治疗时长减半，效率首选

78%求美者几乎无不适感[9]

92%求美者2次治疗后穿衣更贴合，愿意向他人推荐[10]

1. Study conducted July 2009– January 2011 on a total of 112 patients, with n=85 patients available for followup caliper evaluations. The average fat reduction at follow-up was 21.5%. The 27% reduction refers specifically to the lower abdomen (n=55). Average reductions in other treatment areas included: brassiere rolls 20% (n=4), lumbar rolls 22% (n=2), hip rolls 25% (n=20), inner thighs 17% (n=3), and medial knees 18% (n=1). Patients were treated at one or more sites for a total of up to four treatment areas in a single session.
2. Bernstein EF. J Cosmet Dermatol 2016;15:561–4.
3. *在一项评估酷塑®Elite施用器和CoolAdvantage™施用器的贴合性和舒适性的工程研究中，41名患者共接受了665次组织抽吸测试。根据临床医生报告的组织接触和真空密封结果确定其贴合性。在相同治疗模式下针对施用器的性能进行染料测试，测试时间约为12秒（配置真空范围80）。1 1. Data on file, Allergan, 2020; Summary of Clinical Fit and Function Study Testing of V003 Cups (CS-305218-B).
4. Allergan. CoolSculpting® system (CoolSculpting® ELITE) User Manual. CS-UM-CM301-EN-C. May 2021.
5. Allergan. Data on file. INT-CSC-2050029. CoolSculpting® applicator dimensions and design information. May2020.
6. Data on file. Allergan Aesthetics. February 22, 2023;CoolSculpting® Elite Multi-Country Study to Evaluate Patient Satisfaction for Non-Invasive Fat Reduction in Abdomen, Flanks, Upper Arms, Inner Thighs, Outer Thighs, and Submental Area Clinical Study Report.
7. Data on file Allergan, January 2023; CoolSculpting® Elite Claims Study.
8. Bernstein EF. J Cosmet Dermatol 2016;15:561–4.
9. Data on file, Allergan, 2020; Summary of Clinical Fit and Function Study Testing of V003 Cups (CS-305218-B).
10. Altmann J, et al. Aesthet Surg J Open Forum. 2022 Aug 12;4:ojac067.
11. Altmann J, et al. Aesthet Surg J Open Forum. 2022 Aug 12;4:ojac067.

酷塑晶琢VS酷塑二代（客观对比版）：

酷塑晶琢 coolsculpting ELITE

	酷塑二代	酷塑晶琢
治疗手柄	• U型系列手柄	• 人体工学设计C-shape系列手柄 • 重量减轻58%
治疗手柄数量	• 三个不同尺寸弧度手柄	• 五个不同尺寸弧度手柄
机身设计及重量	• 主机尺寸为0.65立方米，重97.5kg	• 流线型外观，一体化设计，机身更轻盈，操作更简易 • 主机尺寸为0.5立方米，相比二代减少23%；重70kg，相比二代减轻28%
效果	• 单次精准消除27%吸入脂肪 • 治疗面贴合度66% • 3个月呈现最佳效果	• 单次精准消除27%吸入脂肪 • 治疗面贴合度提升至97% • 治疗面积增加18% • 4周快速起效
安全性	• 0创口，即做即走，治疗安心 • 1ST唯一官方获批，2项温控技术加持，安全有保障	• 0创口，即做即走，治疗安心 • 1ST唯一官方获批，2项温控技术加持，安全有保障
治疗时长	• 单机35min/45min治疗一个点位	• 单机双手柄高效运行，35min/45min可实现2点位治疗 • 单机晶琢效率等于双机酷塑
治疗体感	• 单一的吸力通道，吸力感受较集中	• 分散的吸力通道，吸力更均衡，舒适度提升74% • 近八成求美者几乎无不适感
机器价格	• 50万/台	• 70万/台（单机晶琢效率等于双机酷塑，待最终审批）
销售模式	• 新机购买	• 新机购买、老机置换、新机租赁（待最终审批）
挂网价	• 2500/点*	• 4000/点*
供货价（不含商业政策）	• 1200/点	• 1200/点
预估利润（毛利率，不含商业折扣）	• 1300（52%）	• 2800（70%）

*价格仅作参考，不做任何指导
*手柄指施用器

酷塑晶琢 coolsculpting ELITE

酷塑晶琢VS酷塑二代（消费者版）：

效果更强

独特C-shape手柄

贴合度从66%提升至97%，治疗面积增加18%

4周快速起效

体感更好

人体工学C-shape手柄

吸力更均衡，舒适度提升74%

近八成求美者无不适感

耗时减半

单机双手柄高效运行

最快35min可实现2点位治疗

高效刷脂

1. Study conducted July 2009 – January 2011 on a total of 112 patients, with n=85 patients available for follow-up caliper evaluations. The average fat reduction at follow-up was 21.5%. The 27% reduction refers specifically to the lower abdomen (n=55). Average reductions in other treatment areas included: brassiere rolls 20% (n=4), lumbar rolls 22% (n=2), hip rolls 25% (n=20), inner thighs 17% (n=3), and medial knees 18% (n=1). Patients were treated at one or more sites, for a total of up to four treatment areas, in a single session.
2. Bernstein EF. J Cosmet Dermatol 2016;15:561–4.
3. *在一项评估酷塑®Elite施用器和CoolAdvantage®施用器的贴合性和舒适性的工程研究中，41名患者共接受了665次组织抽吸测试。根据临床医生报告的组织接触和真空密封结果确定其贴合性。在相同治疗模式下针对施用器的性能进行染料测试，测试时间约为12秒（配置真空范围80）。1 1. Data on file, Allergan, 2020; Summary of Clinical Fit and Function Study Testing of V003 Cups (CS-305218-B).
4. Allergan. CoolSculpting® system (CoolSculpting® ELITE) User Manual. CS-UM-CMSO1-EN-C. May 2021.
5. Allergan. Data on file. INT-CSC2050029. CoolSculpting® applicator dimensions and design information. May2020.
6. Data on file, Allergan Aesthetics, February 22, 2023;CoolSculpting® Elite: Multi-Country Study to Evaluate Patient Satisfaction for Non-Invasive Fat Reduction in Abdomen, Flanks, Upper Arms, Inner Thighs, Outer Thighs, and Submental Area Clinical Study Report.
7. Data on file Allergan, January 2023; CoolSculpting® Elite Claims Study.
8. Bernstein EF. J Cosmet Dermatol 2016;15:561–4.
9. Data on file, Allergan, 2020; Summary of Clinical Fit and Function Study Testing of V003 Cups (CS-305218-B).
10. Altmann J, et al. Aesthet Surg J Open Forum. 2022 Aug 12;4:ojac067.
11. Altmann J, et al. Aesthet Surg J Open Forum. 2022 Aug 12;4:ojac067.

酷塑晶琢 coolsculpting ELITE

酷塑晶琢VS酷塑二代（机构版）：

客户更满意

全新人体工学C-shape手柄

4周起效，舒适度提升74%

因此客户推荐率高达92%

运营更高效

晶琢单机双手柄高效运行

效率等于双机酷塑

坪效&人效更高

操作更智能

全智能一体化系统设计

机身更轻盈，操作更简便

效果交付更稳定

1. Study conducted July 2009 – January 2011 on a total of 112 patients, with n=85 patients available for followup caliper evaluations. The average fat reduction at followup was 21.5%. The 27% reduction refers specifically to the lower abdomen (n=55). Average reductions in other treatment areas included: brassiere rolls 20% (n=4), lumbar rolls 22% (n=2), hip rolls 25% (n=20), inner thighs 17% (n=3), and medial knees 18% (n=1). Patients were treated at one or more sites for a total of up to four treatment areas in a single session.
2. Bernstein EF. JCosmetDermatol 2016;15:561–4.
3. “在一项评估酷塑®Elite施用器和CoolAdvantage®施用器的贴合性和舒适性的工程研究中，41名患者共接受了665次组织抽吸测试。根据临床医生报告的组织接触和真空密封结果确定其贴合性。在相同治疗模式下针对施用器的性能进行染料测试，测试时间约为1秒（配置真空范围80）。1 1. Data on file, Allergan, 2020; Summary of Clinical Fit and Function Study Testing of V003 Cups (CS-305218-B).
4. Allergan. CoolSculpting® system (CoolSculpting® ELITE) User Manual. CS-UMCM3-01-EN-C. May 2021.
5. Allergan. Data on file. INT-CSG-2050029. CoolSculpting® applicator dimensions and design information. May 2020.
6. Data on file, Allergan Aesthetics, February 22, 2023;CoolSculpting® Elite: Multi-Country Study to Evaluate Patient Satisfaction for Non-Invasive Fat Reduction in Abdomen, Flanks, Upper Arms, Inner Thighs, OuterThighs, and Submental Area Clinical Study Report.
7. Data on file Allergan, January 2023; CoolSculpting® Elite Claims Study.
8. Bernstein EF. JCosmetDermatol 2016;15:561–4.
9. Data on file, Allergan, 2020; Summary of Clinical Fit and Function Study Testing of V003 Cups (CS-305218-B).
10. Altmann J, et al. Aesthet Surg J Open Forum. 2022 Aug 12;4:ojac067.
11. Altmann J, et al. Aesthet Surg J Open Forum. 2022 Aug 12;4:ojac067.

酷塑晶琢®
coolsculpting ELITE

不同视角下
酷塑晶琢®的差异化优势及获益

CN-CSC-250008
有效期至2026-01-07

酷塑晶琢 coolsculpting ELITE

酷塑晶琢®核心信息：

全球最新冷冻减脂技术，4周起效，单次精准消除27%吸入脂肪，9年长效维持不反弹，0创口即做即走，精琢理想身形

1 强效刷脂

4周起效，单次精准消除27%[1]
吸入脂肪，9年长效维持不反弹

C-SHAPE智能手柄，97%贴合度[3]，治疗面积增加18%[4]

4周起效[6]，单次精准消除27%吸入脂肪

9年长效维持，几乎不反弹[8]

2 无创安心

0创口，即做即走，
官方背书有保障

0创口，即做即走，治疗更安心

1ST唯一官方获批，2项温控技术加持安全有保障

3 满分体验

单机双手柄耗时减半，
体感更舒适，推荐率高达92%

2个手柄高效运行，治疗时长减半，效率首选

78%求美者几乎无不适感[9]

92%求美者2次治疗后穿衣更贴合，愿意向他人推荐[10]

1. Study conducted July 2009– January 2011 on a total of 112 patients, with n=85 patients available for followup caliper evaluations. The average fat reduction at follow-up was 21.5%. The 27% reduction refers specifically to the lower abdomen (n=55). Average reductions in other treatment areas included: brassiere rolls 20% (n=4), lumbar rolls 22% (n=2), hip rolls 25% (n=20), inner thighs 17% (n=3), and medial knees 18% (n=1). Patients were treated at one or more sites for a total of up to four treatment areas in a single session.
2. Bernstein EF. J Cosmet Dermatol 2016;15:561–4.
3. *在一项评估酷塑®Elite施用器和CoolAdvantage™施用器的贴合性和舒适性的工程研究中，41名患者共接受了665次组织抽吸测试。根据临床医生报告的组织接触和真空密封结果确定其贴合性。在相同治疗模式下针对施用器的性能进行染料测试，测试时间约为12秒（配置真空范围80）。1 1. Data on file, Allergan, 2020; Summary of Clinical Fit and Function Study Testing of V003 Cups (CS-305218-B).
4. Allergan. CoolSculpting® system (CoolSculpting® ELITE) User Manual. CS-UM-CM301-EN-C. May 2021.
5. Allergan. Data on file. INT-CSC-2050029. CoolSculpting® applicator dimensions and design information. May 2020.
6. Data on file. Allergan Aesthetics. February 22, 2023;CoolSculpting® Elite Multi-Country Study to Evaluate Patient Satisfaction for Non-Invasive Fat Reduction in Abdomen, Flanks, Upper Arms, Inner Thighs, Outer Thighs, and Submental Area Clinical Study Report.
7. Data on file Allergan, January 2023; CoolSculpting® Elite Claims Study.
8. Bernstein EF. J Cosmet Dermatol 2016;15:561–4.
9. Data on file, Allergan, 2020; Summary of Clinical Fit and Function Study Testing of V003 Cups (CS-305218-B).
10. Altmann J, et al. Aesthet Surg J Open Forum. 2022 Aug 12;4:ojac067.
11. Altmann J, et al. Aesthet Surg J Open Forum. 2022 Aug 12;4:ojac067.

酷塑晶琢VS酷塑二代（客观对比版）：

酷塑晶琢 coolsculpting ELITE

	酷塑二代	酷塑晶琢
治疗手柄	• U型系列手柄	• 人体工学设计C-shape系列手柄 • 重量减轻58%
治疗手柄数量	• 三个不同尺寸弧度手柄	• 五个不同尺寸弧度手柄
机身设计及重量	• 主机尺寸为0.65立方米，重97.5kg	• 流线型外观，一体化设计，机身更轻盈，操作更简易 • 主机尺寸为0.5立方米，相比二代减少23%；重70kg，相比二代减轻28%
效果	• 单次精准消除27%吸入脂肪 • 治疗面贴合度66% • 3个月呈现最佳效果	• 单次精准消除27%吸入脂肪 • 治疗面贴合度提升至97% • 治疗面积增加18% • 4周快速起效
安全性	• 0创口，即做即走，治疗安心 • 1ST唯一官方获批，2项温控技术加持，安全有保障	• 0创口，即做即走，治疗安心 • 1ST唯一官方获批，2项温控技术加持，安全有保障
治疗时长	• 单机35min/45min治疗一个点位	• 单机双手柄高效运行，35min/45min可实现2点位治疗 • 单机晶琢效率等于双机酷塑
治疗体感	• 单一的吸力通道，吸力感受较集中	• 分散的吸力通道，吸力更均衡，舒适度提升74% • 近八成求美者几乎无不适感
机器价格	• 50万/台	• 70万/台（单机晶琢效率等于双机酷塑，待最终审批）
销售模式	• 新机购买	• 新机购买、老机置换、新机租赁（待最终审批）
挂网价	• 2500/点*	• 4000/点*
供货价（不含商业政策）	• 1200/点	• 1200/点
预估利润（毛利率，不含商业折扣）	• 1300（52%）	• 2800（70%）

*价格仅作参考，不做任何指导
*手柄指施用器

酷塑晶琢 coolsculpting ELITE

酷塑晶琢VS酷塑二代（消费者版）：

效果更强

独特C-shape手柄

贴合度从66%提升至97%，治疗面积增加18%

4周快速起效

体感更好

人体工学C-shape手柄

吸力更均衡，舒适度提升74%

近八成求美者无不适感

耗时减半

单机双手柄高效运行

最快35min可实现2点位治疗

高效刷脂

1. Study conducted July 2009 – January 2011 on a total of 112 patients, with n=85 patients available for follow-up caliper evaluations. The average fat reduction at follow-up was 21.5%. The 27% reduction refers specifically to the lower abdomen (n=55). Average reductions in other treatment areas included: brassiere rolls 20% (n=4), lumbar rolls 22% (n=2), hip rolls 25% (n=20), inner thighs 17% (n=3), and medial knees 18% (n=1). Patients were treated at one or more sites, for a total of up to four treatment areas, in a single session.
2. Bernstein EF. J Cosmet Dermatol 2016;15:561–4.
3. *在一项评估酷塑®Elite施用器和CoolAdvantage®施用器的贴合性和舒适性的工程研究中，41名患者共接受了665次组织抽吸测试。根据临床医生报告的组织接触和真空密封结果确定其贴合性。在相同治疗模式下针对施用器的性能进行染料测试，测试时间约为12秒（配置真空范围80）。1 1. Data on file, Allergan, 2020; Summary of Clinical Fit and Function Study Testing of V003 Cups (CS-305218-B).
4. Allergan. CoolSculpting® system (CoolSculpting® ELITE) User Manual. CS-UM-CMSO1-EN-C. May 2021.
5. Allergan. Data on file. INT-CSC2050029. CoolSculpting® applicator dimensions and design information. May 2020.
6. Data on file, Allergan Aesthetics, February 22, 2023;CoolSculpting® Elite: Multi-Country Study to Evaluate Patient Satisfaction for Non-Invasive Fat Reduction in Abdomen, Flanks, Upper Arms, Inner Thighs, Outer Thighs, and Submental Area Clinical Study Report.
7. Data on file Allergan, January 2023; CoolSculpting® Elite Claims Study.
8. Bernstein EF. J Cosmet Dermatol 2016;15:561–4.
9. Data on file, Allergan, 2020; Summary of Clinical Fit and Function Study Testing of V003 Cups (CS-305218-B).
10. Altmann J, et al. Aesthet Surg J Open Forum. 2022 Aug 12;4:ojac067.
11. Altmann J, et al. Aesthet Surg J Open Forum. 2022 Aug 12;4:ojac067.

酷塑晶琢 coolsculpting ELITE

酷塑晶琢VS酷塑二代（机构版）：

客户更满意

全新人体工学C-shape手柄

4周起效，舒适度提升74%

因此客户推荐率高达92%

运营更高效

晶琢单机双手柄高效运行

效率等于双机酷塑

坪效&人效更高

操作更智能

全智能一体化系统设计

机身更轻盈，操作更简便

效果交付更稳定

1. Study conducted July 2009 – January 2011 on a total of 112 patients, with n=85 patients available for followup caliper evaluations. The average fat reduction at followup was 21.5%. The 27% reduction refers specifically to the lower abdomen (n=55). Average reductions in other treatment areas included: brassiere rolls 20% (n=4), lumbar rolls 22% (n=2), hip rolls 25% (n=20), inner thighs 17% (n=3), and medial knees 18% (n=1). Patients were treated at one or more sites for a total of up to four treatment areas in a single session.
2. Bernstein EF. JCosmetDermatol 2016;15:561–4.
3. “在一项评估酷塑®Elite施用器和CoolAdvantage®施用器的贴合性和舒适性的工程研究中，41名患者共接受了665次组织抽吸测试。根据临床医生报告的组织接触和真空密封结果确定其贴合性。在相同治疗模式下针对施用器的性能进行染料测试，测试时间约为12秒（配置真空范围80）。1 1. Data on file, Allergan, 2020; Summary of Clinical Fit and Function Study Testing of V003 Cups (CS-305218-B).
4. Allergan. CoolSculpting® system (CoolSculpting® ELITE) User Manual. CS-UMCM3-01-EN-C. May 2021.
5. Allergan. Data on file. INT-CSG-2050029. CoolSculpting® applicator dimensions and design information. May 2020.
6. Data on file, Allergan Aesthetics, February 22, 2023;CoolSculpting® Elite: Multi-Country Study to Evaluate Patient Satisfaction for Non-Invasive Fat Reduction in Abdomen, Flanks, Upper Arms, Inner Thighs, OuterThighs, and Submental Area Clinical Study Report.
7. Data on file Allergan, January 2023; CoolSculpting® Elite Claims Study.
8. Bernstein EF. JCosmetDermatol 2016;15:561–4.
9. Data on file, Allergan, 2020; Summary of Clinical Fit and Function Study Testing of V003 Cups (CS-305218-B).
10. Altmann J, et al. Aesthet Surg J Open Forum. 2022 Aug 12;4:ojac067.
11. Altmann J, et al. Aesthet Surg J Open Forum. 2022 Aug 12;4:ojac067.

酷塑晶琢®
coolsculpting ELITE

THANKS