自贡自高阀门有限公司

ZIGONG ZIGAO VALVE CO.,LTD.

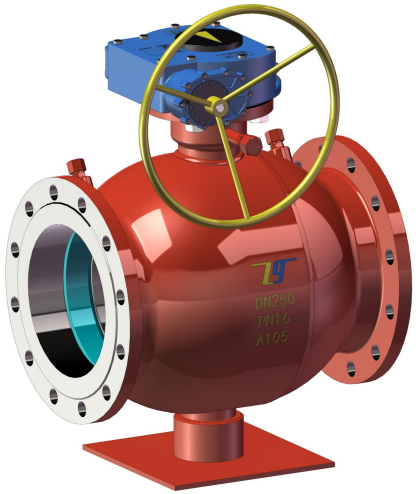

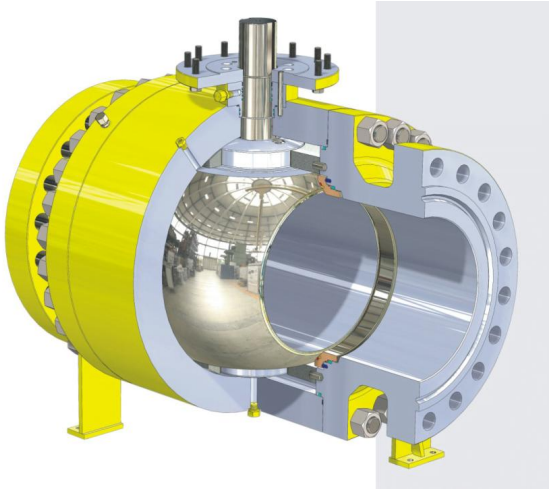

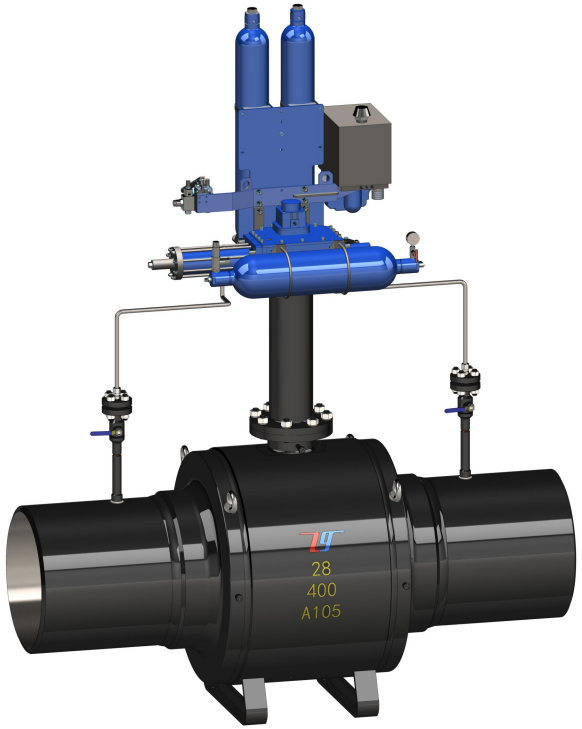

企业介绍

自强不息　　志存高远

目录

CONTENT

01 **基本情况介绍**
厂区平面布局及外景/公司简介/企业基本信息表

02 **资质介绍**
基本资质证书/各项行业及产品认证证书

03 **主营产品介绍**
产品图样及产品覆盖范围

04 **客户及重点项目介绍**
部分重点项目及客户介绍

05 **荣誉介绍**
荣获的各项证书

06 **企业形象**
产品及厂区内面貌照

汇报前言

COMPANY PROFILE

自高之路...

梦想 诚信 品质 务实

N
综合技术经济指标
建设用地面积:22094.68m²（33.14亩）
规划净用地面积：20436.32m²
1 总建筑面积:13619.43m²
（A） 厂房生产区建筑面积:9960.77m²
（B） 办公建筑面积：2715.97m²
（C） 辅助用房面积：855.16m²
（D） 公厕建筑面积：61.19m²
（E） 门卫建筑面积：26.34m²
2 建筑总占地面积:11024.92m²
（A） 厂房生产区占地面积:9960.77m²
（B） 办公区占地面积:662.24m²
（C） 辅助用房占地面积:314.38m²
（D） 公厕占地面积：61.19m²
（E） 门卫占地面积：26.34m²
B.C.D.E项占地面积总和1064.15m²，占净用地面积5.2%
3 建筑密度:49.9%
5 绿地率： 22%
6 容积率：1.07（厂房高度10.95m，计算容积率时按两层计）
7 地面停车:39辆
图例
新建建筑
320.30
道路标高
用地红线
建筑控制线
总平面布置图 1:1000

一期车间及办公（已投产）

自高阀门
自贡自高阀门有限公司

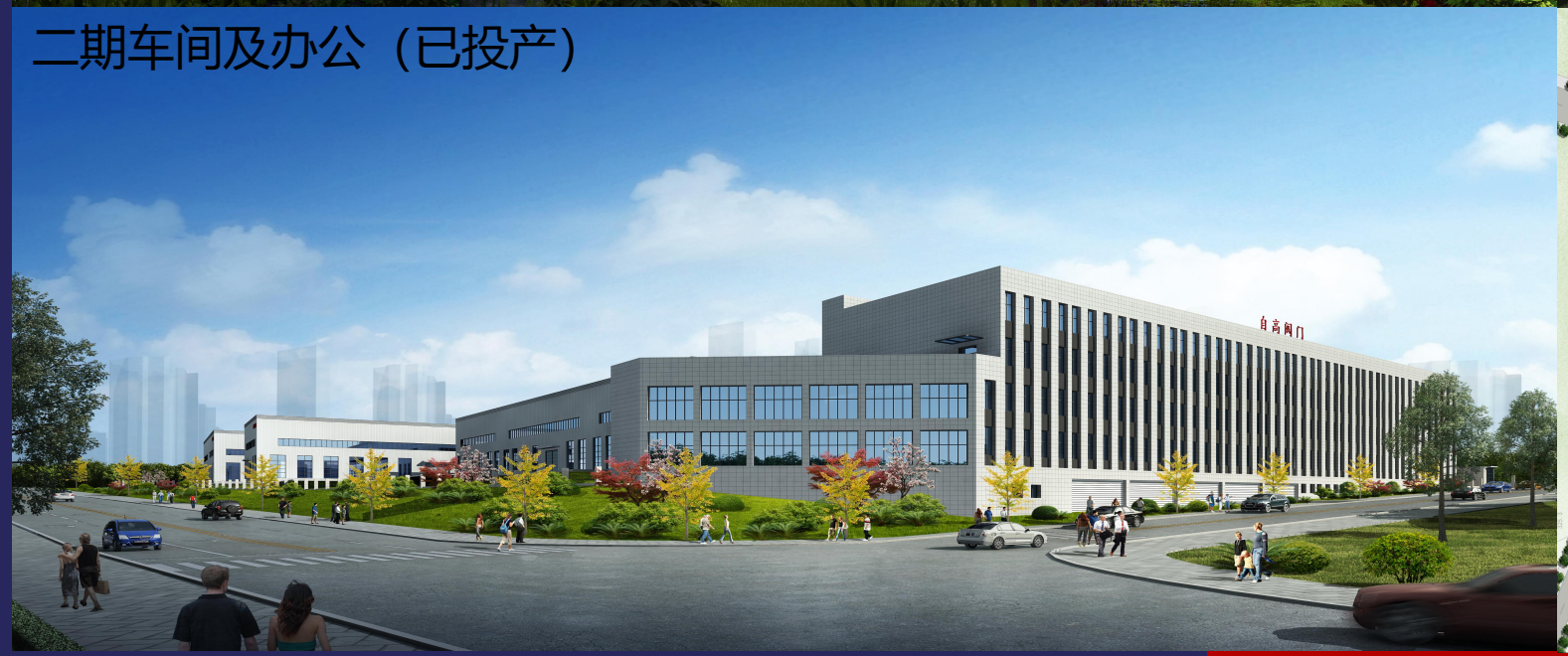
二期车间及办公（已投产）
自高阀门

总平面布置图 1:500
1:500
东
路
路
主入口
313.106
318.551
本次规划用地范围线
用地面积54.7亩
临街建筑控制线

自贡自高阀门有限公司（简称自高阀门）位于中国最大的阀门研发生产基地-四川省自贡市，自高于2008年正式改制成立自贡自高阀门有限公司，新建车间坐落于国家级高新技术开发区-高新工业园区金川路21号，注册资金11090万元，占地面积63000㎡，车间面积41000㎡，现有员工300余人，年产能达6亿元产值。

自高阀门专注于设计研发、生产销售燃气、石油石化类阀门，获得国家高新技术企业认证和四川省企业技术中心认证，并且参与编写修订《管线阀门技术条件GB/T19672》等标准。自高通过引进国外先进的技术，不断开拓新的领域，自高产品广泛应用于石油、天然气、供热、化工、电力、冶金、制药、建筑等行业。客户涉及国内外著名企业，与中石油、中石化、中海油、中航油、中国建筑、华润燃气、新奥燃气、昆仑燃气、中国燃气、港华燃气、中油中泰、深圳燃气、广州燃气、青岛港、营口港、中国东方电气、华西建工、中国人民解放军、俄罗斯苏尔古特石油局、卢克石油等均有着成功的合作。自高产品涵盖各类标准及材质的球阀、闸阀、蝶阀、截止阀、止回阀，调节阀等阀种，并可提供定制化产品服务，自高阀门的产品规格：口径1/2”(DN15)~56”(DN1400)，压力150LB（PN16）~2500LB(PN420)。自高取得各项国际及国内认证（TS、ISO 9001、ISO14001、OHSAS18001、ISO15848、CE、API 6D、API 607、API 6Fa、SIL3）。自高建有质量检测中心，具备NDT（RT、UT、MT、PT及氢质谱检漏）等一系列先进的检测措施。

企业名称	自贡自高阀门有限公司			
企业性质	有限责任公司（自然人投资或控股）			
注册地址	自贡市高新工业园区金川路21号			
注册资本	11090万元（壹亿壹仟零玖拾万元人民币）			
营业执照发证机关	四川省自贡市工商行政管理局	营业执照注册号（三证合一）	915103006757940214	
开户行信息	中国工商银行股份有限公司自贡丹桂支行		开户行行号	102655030361
公司账号	2303012909201013244			
经营范围	主营：生产、销售：阀门、水泵、机电产品。 兼营：五金、建材、金属材料、机械加工、阀门配件及相关产品进出口。			
企业法人代表	罗章琴			
总经理	顾才利			
联系方式	电话：0813-5355666　传真：0813-5355777			

营业执照

(副本) 副本编号：4 - 1

统一社会信用代码 91510300675794021 4

名　　称　自贡自高阀门有限公司

类　　型　有限责任公司(自然人投资或控股)

住　　所　自贡市高新工业园区金川路21号

法定代表人　罗章琴

注册资本　壹亿壹仟零玖拾万元整

成立日期　2008年07月15日

营业期限　2008年07月15日　至　长期

经营范围　生产、销售：阀门、水泵、机电产品；销售：五金、建材、金属材料；机械加工；阀门、阀门零配件及相关产品进出口（以上经营范围不含国家法律、法规规定需办理前置审批或许可的项目，后置许可项目与资质证书或审批文件配套使用）。（依法须经批准的项目，经相关部门批准后方可开展经营活动）

请于每年1月1日至6月30日年报。公司出资、股权变更、企业行政许可、企业行政处罚等信息产生后应在20个工作日内公示。

登记机关

2018 年 8 月 23 日

企业信用信息公示系统网址：

中华人民共和国国家工商行政管理总局监制

中华人民共和国
特种设备制造许可证
Manufacture License of Special Equipment
People's Republic of China
（压力管道元件）

编号：TS2710X69-2021

单位名称：自贡自高阀门有限公司

制造地址：四川省自贡市高新工业园金川路 21 号

经审查，获准从事下列压力管道元件的制造：

级别	类别	品种	备注
A1、A2(1)、B1、B2 级	压力管道阀门	金属阀门	限闸阀、调节阀
A1(2)、A2、B1、B2 级			限截止阀
A1(2)、A2(1)、B1、B2 级			限止回阀、球阀
A2(1)、B1、B2 级			限蝶阀

审批机关：国家质量监督检验检疫总局　　发证机关：

有效期至：2021 年 1 月 5 日　　发证日期：2017 年 1 月 6 日

国家质量监督检验检疫总局制

Certificate of Authority to use the Official API Monogram

ORIGINAL

License Number: 6D-1410

The American Petroleum Institute hereby grants to

ZIGONG ZIGAO VALVE CO., LTD.
No. 21 Jinchuan Road
Bancang Hi-Tech Development Industry Zone
Zigong, Sichuan Privince
People's Republic of China

the right to use the Official API Monogram® on manufactured products under the conditions in the official publications of the American Petroleum Institute entitled API Spec Q1® and API-6D and in accordance with the provisions of the License Agreement.

In all cases where the Official API Monogram is applied, the API Monogram shall be used in conjunction with this certificate number. 6D-1410

The American Petroleum Institute reserves the right to revoke this authorization to use the Official API Monogram for any reason satisfactory to the Board of Directors of the American Petroleum Institute.

The scope of this license includes the following: Check Valves, Ball Valves and Gate Valves

QMS Exclusions: No Exclusions Identified as Applicable

Effective Date: JANUARY 8, 2020
Expiration Date: JANUARY 8, 2023

Vice President of Global Industry Services

To verify the authenticity of this license, go to www.api.org/compositelist.

American Petroleum Institute

AMERICAN PETROLEUM INSTITUTE ★ GOVERNMENT SEAL ★ WASHINGTON, D.C.

2018-111 | Digital

ECM

Notifica della Garanzia di Qualità Totale
Notification of the Full Quality Assurance
n. **ECM PED-H 2020-QQ45**
Rilasciato i sensi della Direttiva 2014/68/UE – Allegato III
Issued according to 2014/68/EU Directive – Annex III

Richiedente
Applicant

Ragione Sociale / *Company Name*: ZIGONG ZIGAO VALVE CO., LTD.

Sede Legale / *Registered office*: No. 21, Jinchuan Road, Hi-Tech Development Industry Zone, Zigong, Sichuan Province, P.R. China

Descrizione delle attrezzature / *Equipment*:
Ball Valve: DN≤1200mm, PN≤420bar
Globe Valve: DN≤600mm, PN≤420bar
Check Valve: DN≤1000mm, PN≤420bar
Gate Valve: DN≤1200mm, PN≤420bar
Butterfly Valve: DN≤2000mm, PN≤100bar
Control Valve: DN≤600mm, PN≤420bar
Strainer: DN≤800mm, PN≤420bar
Plug Valve: DN≤600mm, PN≤420bar

Identificazione delle attrezzature / *Identification of equipment concerned*: *(see the following annex)*

Questo certificato è basato sul rapporto di verifica ispettiva n. PTPRD01_QQ45 emesso il 18/05/2020.
I risultati delle verifiche periodiche del sistema qualità sono parte integrante di questa notifica.
Questo Certificato di Notifica della garanzia di qualità totale è valido fino al 19/05/2023 e può essere ritirato se dalle verifiche ispettive di sorveglianza risulta che il sistema di qualità non è più conforme a quanto previsto dall'allegato III modulo H.

This certificate is based on the audit report no. PTPRD01_QQ45 issued on 18/05/2020.
The results of periodic audits of the quality system is an integral part of this notification.
This Certificate of Notification of full quality assurance is valid until 19/05/2023 and can be withdrawn if surveillance audits show that the quality system no longer complies with the provisions in Annex III module H.

I requisiti essenziali di sicurezza e salute sono soddisfatti dalla rispondenza alle **Norme applicate:** ---

The essential health and safety requirements are satisfied by the compliance to the applied **Standard**: ---

In accordo con quanto previsto nell'Allegato III modulo H della Direttiva 2014/68/UE la marcatura CE sul prodotto deve essere seguita dal n. 1282 che identifica ECM come l'Organismo Notificato incaricato della sorveglianza della produzione.

In accordance with the Annex III module H of Directive 2014/68/UE the CE marking must be followed by n. 1282 that identifies ECM as Notified Body responsible for supervising the production.

Esempio di marcatura
Marking example: CE 1282

Data di prima emissione / *Date of first issue*: 20/05/2020

☐ Estensione - Extension　☐ Rinnovo - Renewal

Valsamoggia (BO)　Timbro

Firma autorizzata / *Authorized signature*

Data di emissione - *Date of issue*: 20/05/2020

Scadenza - *Expiry date*: 19/05/2023

Amanda Payne
(Deputy Manager)

Questo certificato, compreso l'allegato, può essere riprodotto solo integralmente e senza alcuna variazione. Pagina 1 di 2
This certificate, annex included, may only be reproduced in its entirety and without any change. Page 1 of 2

Ente Certificazione Macchine srl
Via Ca' Bella 243 – Loc. Castello di Serravalle – 40053 Valsamoggia (BO)
☎ +39 0516705141 🖷 +39 0516705156 ✉ ecm@entecerma.it www.entecerma.it

营业执照　　特种设备制造许可证　　API-6D　　CE

CCCI

质量管理体系认证证书

注册号: 02116Q11299R1M

兹证明

自贡自高阀门有限公司

统一社会信用代码：91510300675794021 4

注册/办公/生产地址：中国·四川省·自贡市高新工业园区金川路 21 号

质量管理体系符合标准

ISO 9001:2015

认证范围如下:

球阀、止回阀、闸阀、截止阀、蝶阀的设计开发、生产、销售。

本证书有效期自 2016 年 11 月 7 日至 2019 年 11 月 6 日

认证范围涉及法律法规要求的行政许可、资质许可、强制性认证的，证书与资质共同使用有效。

在正常接受年度审核的情况下，与年度监督保持通知一并使用有效。

本证书信息可在国家认证认可监督管理委员会官方网站（www.cnca.gov.cn）上查询。

华夏认证中心有限公司

总经理:

颁证日期: 2016 年 11 月 7 日

IAF

CNAS

中国认可
国际互认
管理体系
MANAGEMENT
CNAS C021-M

CCCI

环境管理体系认证证书

注册号: U006617E0181R1M

兹证明

自贡自高阀门有限公司

统一社会信用代码：91510300675794021 4

注册/办公/生产地址：中国·四川省·自贡市高新工业园区金川路 21 号

环境管理体系符合标准

ISO 14001:2015

认证范围如下:

球阀、止回阀、闸阀、截止阀、蝶阀的设计、
开发、生产、销售及相关管理活动。

本证书有效期自 2017 年 9 月 22 日至 2020 年 9 月 21 日

认证范围涉及法律法规要求的行政许可、资质许可、强制性认证的，证书与资质共同使用有效。

在正常接受年度审核的情况下，与年度监督保持通知一并使用有效。

本证书信息可在国家认证认可监督管理委员会官方网站（www.cnca.gov.cn）上查询。

华夏认证中心有限公司

总经理:

颁证日期: 2017 年 9 月 22 日

IAF

UKAS MANAGEMENT SYSTEMS

0066

CCCI

职业健康安全管理体系认证证书

注册号: U006617S0058R1M

兹证明

自贡自高阀门有限公司

统一社会信用代码：91510300675794021 4

注册/办公/生产地址：中国·四川省·自贡市高新工业园区金川路 21 号

职业健康安全管理体系符合标准

OHSAS 18001:2007

认证范围如下:

球阀、止回阀、闸阀、截止阀、蝶阀的设计、
开发、生产、销售及相关管理活动。

本证书有效期自 2017 年 9 月 22 日至 2020 年 9 月 21 日

认证范围涉及法律法规要求的行政许可、资质许可、强制性认证的，证书与资质共同使用有效。

在正常接受年度审核的情况下，与年度监督保持通知一并使用有效。

本证书信息可在国家认证认可监督管理委员会官方网站（www.cnca.gov.cn）上查询。

华夏认证中心有限公司

总经理:

颁证日期: 2017 年 9 月 22 日

UKAS MANAGEMENT SYSTEMS

0066

- **HSE三体系认证证书（ISO9001、ISO14001、OHSAS 18001）**

特种设备型式试验证书

（压力管道元件）

证书编号：TSX71004420160152

制造单位：自贡自高阀门有限公司

单位地址：自贡市高新工业园区金川路21号

设备类别：压力管道阀门

产品名称（品种）：球阀（金属阀门）

产品型号：DQ347X-25C DN400；DQ347X-100 DN100
STQF347N-160 DN500

型式试验报告编号：TSX71004420160152-1；TSX71004420160152-2
TSX71004420160152-3

经型式试验，确认符合TSG D7002－2006《压力管道元件型式试验规则》的要求。本证覆盖以下型号产品：

公称压力≤6.4MPa、公称尺寸≤800mm、使用温度：－29℃～100℃；

公称压力≤16MPa、公称尺寸≤1000mm、使用温度：－29℃～100℃

的球阀。

河南省锅炉压力容器安全检测研究院

2016年10月20日

■ 特种设备型式试验证书（闸阀、截止阀、止回阀、蝶阀、调节阀、球阀）

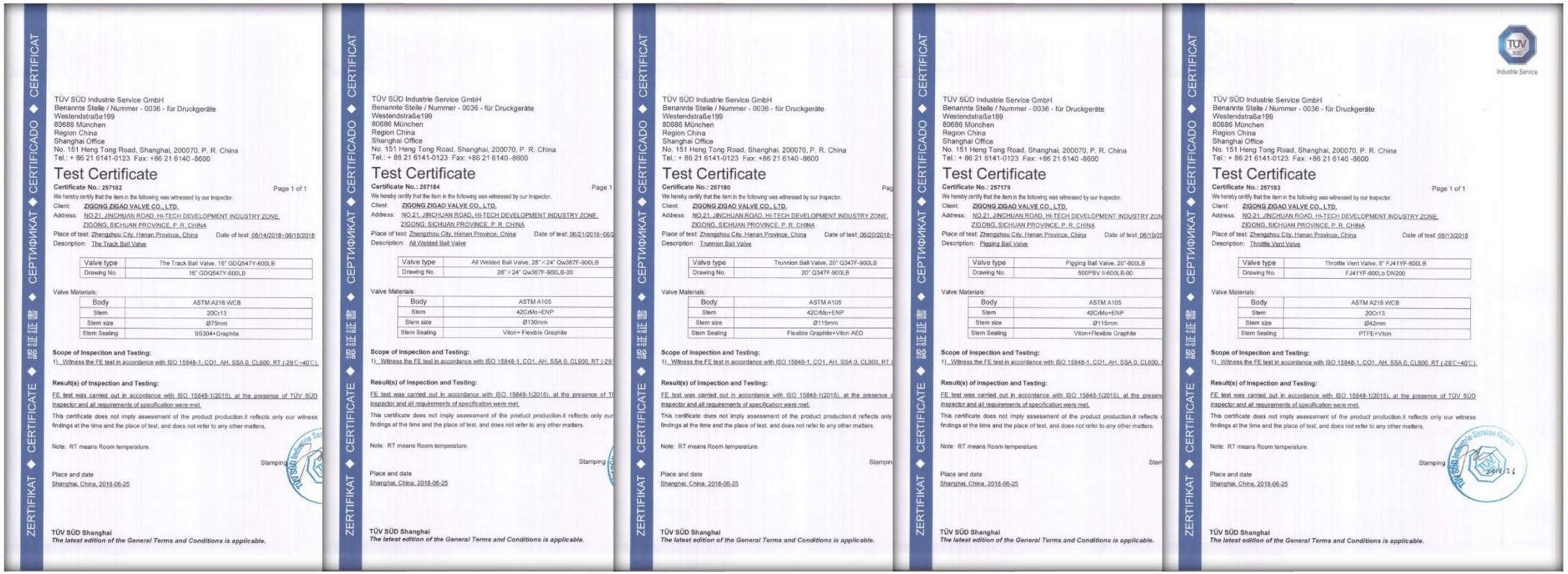

TÜV SÜD Industrie Service GmbH
Benannte Stelle / Nummer - 0036 - für Druckgeräte
Westendstraße199
80686 München
Region China
Shanghai Office
No. 151 Heng Tong Road, Shanghai, 200070, P. R. China
Tel.: + 86 21 6141-0123 Fax: +86 21 6140 -8600

Test Certificate

Certificate No.: 257182 Page 1 of 1

We hereby certify that the item in the following was witnessed by our Inspector.

Client: ZIGONG ZIGAO VALVE CO., LTD.
Address: NO.21, JINCHUAN ROAD, HI-TECH DEVELOPMENT INDUSTRY ZONE, ZIGONG, SICHUAN PROVINCE, P. R. CHINA
Place of test: Zhengzhou City, Henan Province, China Date of test: 06/14/2018~06/15/2018
Description: The Track Ball Valve

Valve type	The Track Ball Valve, 16" GDQ547Y-600LB
Drawing No.	16" GDQ547Y-600LB

Valve Materials:

Body	ASTM A216 WCB
Stem	20Cr13
Stem size	Ø75mm
Stem Sealing	SS304+Graphite

Scope of Inspection and Testing:
1) Witness the FE test in accordance with ISO 15848-1, CO1, AH, SSA 0, CL600, RT (-29℃~40℃).

Result(s) of Inspection and Testing:
FE test was carried out in accordance with ISO 15848-1(2015), at the presence of TÜV SÜD inspector and all requirements of specification were met.

This certificate does not imply assessment of the product production.it reflects only our witness findings at the time and the place of test, and does not refer to any other matters.

Note: RT means Room temperature.

Stamping

Place and date
Shanghai, China, 2018-06-25

TÜV SÜD Shanghai
The latest edition of the General Terms and Conditions is applicable.

TÜV SÜD Industrie Service GmbH
Benannte Stelle / Nummer - 0036 - für Druckgeräte
Westendstraße199
80686 München
Region China
Shanghai Office
No. 151 Heng Tong Road, Shanghai, 200070, P. R. China
Tel.: + 86 21 6141-0123 Fax: +86 21 6140 -8600

Test Certificate

Certificate No.: 257184 Page 1

We hereby certify that the item in the following was witnessed by our Inspector.

Client: ZIGONG ZIGAO VALVE CO., LTD.
Address: NO.21, JINCHUAN ROAD, HI-TECH DEVELOPMENT INDUSTRY ZONE, ZIGONG, SICHUAN PROVINCE, P. R. CHINA
Place of test: Zhengzhou City, Henan Province, China Date of test: 06/21/2018~06/2
Description: All Welded Ball Valve

Valve type	All Welded Ball Valve, 28"×24" Qw367F-900LB
Drawing No.	28"×24" Qw367F-900LB-00

Valve Materials:

Body	ASTM A105
Stem	42CrMo+ENP
Stem size	Ø130mm
Stem Sealing	Viton+ Flexible Graphite

Scope of Inspection and Testing:
1) Witness the FE test in accordance with ISO 15848-1, CO1, AH, SSA 0, CL800, RT (-29

Result(s) of Inspection and Testing:
FE test was carried out in accordance with ISO 15848-1(2015), at the presence of T inspector and all requirements of specification were met.

This certificate does not imply assessment of the product production.it reflects only our findings at the time and the place of test, and does not refer to any other matters.

Note: RT means Room temperature.

Stamping

Place and date
Shanghai, China, 2018-06-25

TÜV SÜD Shanghai
The latest edition of the General Terms and Conditions is applicable.

TÜV SÜD Industrie Service GmbH
Benannte Stelle / Nummer - 0036 - für Druckgeräte
Westendstraße199
80686 München
Region China
Shanghai Office
No. 151 Heng Tong Road, Shanghai, 200070, P. R. China
Tel.: + 86 21 6141-0123 Fax: +86 21 6140 -8600

Test Certificate

Certificate No.: 257180 Pag

We hereby certify that the item in the following was witnessed by our Inspector.

Client: ZIGONG ZIGAO VALVE CO., LTD.
Address: NO.21, JINCHUAN ROAD, HI-TECH DEVELOPMENT INDUSTRY ZONE, ZIGONG, SICHUAN PROVINCE, P. R. CHINA
Place of test: Zhengzhou City, Henan Province, China Date of test: 06/20/2018~
Description: Trunnion Ball Valve

Valve type	Trunnion Ball Valve, 20" Q347F-900LB
Drawing No.	20" Q347F-900LB

Valve Materials:

Body	ASTM A105
Stem	42CrMo+ENP
Stem size	Ø115mm
Stem Sealing	Flexible Graphite+Viton AED

Scope of Inspection and Testing:
1) Witness the FE test in accordance with ISO 15848-1, CO1, AH, SSA 0, CL900, RT (

Result(s) of Inspection and Testing:
FE test was carried out in accordance with ISO 15848-1(2015), at the presence o inspector and all requirements of specification were met.

This certificate does not imply assessment of the product production.it reflects only findings at the time and the place of test, and does not refer to any other matters.

Note: RT means Room temperature.

Stampin

Place and date
Shanghai, China, 2018-06-25

TÜV SÜD Shanghai
The latest edition of the General Terms and Conditions is applicable.

TÜV SÜD Industrie Service GmbH
Benannte Stelle / Nummer - 0036 - für Druckgeräte
Westendstraße199
80686 München
Region China
Shanghai Office
No. 151 Heng Tong Road, Shanghai, 200070, P. R. China
Tel.: + 86 21 6141-0123 Fax: +86 21 6140 -8600

Test Certificate

Certificate No.: 257179

We hereby certify that the item in the following was witnessed by our Inspector.

Client: ZIGONG ZIGAO VALVE CO., LTD.
Address: NO.21, JINCHUAN ROAD, HI-TECH DEVELOPMENT INDUSTRY ZON ZIGONG, SICHUAN PROVINCE, P. R. CHINA
Place of test: Zhengzhou City, Henan Province, China Date of test: 06/19/20
Description: Pigging Ball Valve

Valve type	Pigging Ball Valve, 20"-600LB
Drawing No.	500PBV II-600LB-00

Valve Materials:

Body	ASTM A105
Stem	42CrMo+ENP
Stem size	Ø115mm
Stem Sealing	Viton+Flexible Graphite

Scope of Inspection and Testing:
1) Witness the FE test in accordance with ISO 15848-1, CO1, AH, SSA 0, CL600,

Result(s) of Inspection and Testing:
FE test was carried out in accordance with ISO 15849-1(2015), at the presen inspector and all requirements of specification were met.

This certificate does not imply assessment of the product production.it reflects findings at the time and the place of test, and does not refer to any other matters.

Note: RT means Room temperature.

Stam

Place and date
Shanghai, China, 2018-06-25

TÜV SÜD Shanghai
The latest edition of the General Terms and Conditions is applicable.

TÜV SÜD Industrie Service GmbH
Benannte Stelle / Nummer - 0036 - für Druckgeräte
Westendstraße199
80686 München
Region China
Shanghai Office
No. 151 Heng Tong Road, Shanghai, 200070, P. R. China
Tel.: + 86 21 6141-0123 Fax: +86 21 6140 -8600

Test Certificate

Certificate No.: 257183 Page 1 of 1

We hereby certify that the item in the following was witnessed by our Inspector.

Client: ZIGONG ZIGAO VALVE CO., LTD.
Address: NO.21, JINCHUAN ROAD, HI-TECH DEVELOPMENT INDUSTRY ZONE, ZIGONG, SICHUAN PROVINCE, P. R. CHINA
Place of test: Zhengzhou City, Henan Province, China Date of test: 06/13/2018
Description: Throttle Vent Valve

Valve type	Throttle Vent Valve, 8" FJ41YF-600LB
Drawing No.	FJ41YF-600Lb DN200

Valve Materials:

Body	ASTM A216 WCB
Stem	20Cr13
Stem size	Ø42mm
Stem Sealing	PTFE+Viton

Scope of Inspection and Testing:
1) Witness the FE test in accordance with ISO 15848-1, CO1, AH, SSA 0, CL600, RT (-29℃~40℃).

Result(s) of Inspection and Testing:
FE test was carried out in accordance with ISO 15848-1(2015), at the presence of TÜV SÜD inspector and all requirements of specification were met.

This certificate does not imply assessment of the product production.it reflects only our witness findings at the time and the place of test, and does not refer to any other matters.

Note: RT means Room temperature.

Stamping

Place and date
Shanghai, China, 2018-06-25

TÜV SÜD Shanghai
The latest edition of the General Terms and Conditions is applicable.

- **阀门逸散性试验证书（轨道球阀、全焊接球阀、法兰球阀、清管阀、放空阀）**

Certificate

Certificate of C
Acc. to API 607

Certificate no.: 01 202 CHN/K-1

Name and address of the applicant / license holder: ZIGONG ZIGAO No.2 Jinchuan Zigong City, Si

We hereby certify that the results of tes valve(s) below meeting the requirement

This certificate does not imply ass our witness findings at the time ar matters.

Model Identification: 8"Q347X-600LB
Type of Valve: 3-PC Forging Tr
Description of tested valve: NPS 4, Class 60 box), Refer to
Manufacturing Drawing No./Rev.: 8"Q347X-600LB
Test Report No.: FT154017631-2
Qualified Range: NPS 8 and large
Name, Address of Manufacturer: ZIGONG ZIGAO No.2 Jinchuan Zigong City, Si
Valid until: December. 26,

TÜV Rheinland Industrial Servi

Shanghai/P.R.China, 2012/12/27 William Weifeng

www.tuv.com

Certificate

Certificate of Con
Acc. to API 6FA –

Certificate no.: 01 202 CHN/K-180

Name and address of the applicant / license holder: ZIGONG ZIGAO V No. 21 Jinchuan Industry Zone, Zi

We hereby certify that the results of tests valve(s) below meeting the requirements

This certificate does not imply assessmen our witness findings at the time and the pl matters

Model Identification: ZG Valve
Type of Valve: Sleeve Drain Valve
Description of tested valve: NPS 2", Class 150 Refer to Appendix
Manufacturing Drawing No./Rev.: 2"TP41YF-150LB-
Test Report No.: FT154321400-13
Qualified Range: NPS 2; 2 1/2; 3; 4,
Name, Address of Manufacturer: ZIGONG ZIGAO V No. 21 Jinchuan Industry Zone, Zi
Valid until: May 18, 2028

TÜV Rheinland (S Industrial Service

Shanghai/P.R.China, May 18, 2018 William Weifeng Yi

www.tuv.com

Certificat

Certificate of C
Acc. to API 6FA

Certificate no.: 01 202 CHN/K-1

Name and address of the applicant / license holder: ZIGONG ZIGAO No. 21 Jinchua Industry Zone,

We hereby certify that the results of tes valve(s) below meeting the requirement

This certificate does not imply assessm our witness findings at the time and the matters

Model Identification: ZG Valve
Type of Valve: Throttle Vent Va
Description of tested valve: NPS 4", Class 1 Refer to Append
Manufacturing Drawing No./Rev.: 4"FJ41YF-150LB
Test Report No.: FT154321400-1
Qualified Range: NPS 4; 6; 8, AP
Name, Address of Manufacturer: ZIGONG ZIGAO No. 21 Jinchuan Industry Zone,
Valid until: May 18, 2028

TÜV Rheinland Industrial Servi

Shanghai/P.R.China, May 18, 2018 William Weifeng

www.tuv.com

SWISS Objectively True

Certificate

Muaufacturer (Name & Address): Zigong Z No. 21 J Province

SWISS APPROVAL TECHN verify that the fire test on bel and witnessed by our inspect Following the witness of te confirm that the testing result

1, Description of Test Valve
Type of Test V
Description of Tes
Valve Size, N
Pressure Rating
Valve Body Ma

2, Qualified Range of Valves
Type
Description of V
Qualified Pressure
Qualified Sizes
Remark: the technical d

3, Test Information
Test Report No.
Test Laboratory

Place & Date of Inspection

This certificate is issed acco The additional valve qualifi construction as the test valve SPEC 6FA (R2011).

Inspecto (Simon Jia

SWISS APPROVAL TECHNISCHE BE

SWISS Objectively True

Certificate

Muaufacturer (Name & Address): Zigong Zig No. 21 Jinc Province, P

SWISS APPROVAL TECHNISC verify that the fire test on below and witnessed by our inspector Following the witness of testin confirm that the testing results of

1, Description of Test Valve:
Type of Test Valv
Description of Test V
Valve Size, NPS
Pressure Rating (Cla
Valve Body Materi

2, Qualified Range of Valves:
Type
Description of Valv
Qualified Pressure Ratings
Qualified Sizes (NP
Remark: the technical data

3, Test Information
Test Report No.
Test Laboratory
Place & Date of Inspection Ou

This certificate is issed accordin The additional valve qualificati construction as the test valves, SPEC 6FA (R2011).

Inspector (Simon Jiang)

SWISS APPROVAL TECHNISCHE BEWE

SWISS Objectively True

Certificate of C
Acco

Muaufacturer (Name & Address): Zigong Zigao Va No. 21 Jinchuan Province, P.R. C

SWISS APPROVAL TECHNISCHE verify that the fire test on below me and witnessed by our inspector accor Following the witness of testing an confirm that the testing results of valv

1, Description of Test Valve:
Type of Test Valve
Description of Test Valve
Valve Size, NPS
Pressure Rating (Class)
Valve Body Material

2, Qualified Range of Valves:
Type
Description of Valves
Qualified Pressure Ratings (Clas
Qualified Sizes (NPS)
Remark: the technical data of t

3, Test Information
Test Report No. FM201
Test Laboratory Quali Provi Prod
Place & Date of Inspection Oubei

This certificate is issed according to The additional valve qualification construction as the test valves, seat SPEC 6FA (R2011).

Inspector (Simon Jiang)

SWISS APPROVAL TECHNISCHE BEWERTU

SWISS Objectively True

CERTIFICATE

Cert No: 086-03-026-00125
Date of issue: 21/07/2017

Certificate of Compliance with Fire Test for Check Valves
According to API SPEC 6FD (R2013) FIRST EDITION, FEBRUARY 1995

Muaufacturer (Name & Address): Zigong Zigao Valve Co., Ltd No. 21 Jinchuan Road, Hi-Tech Development Industry Zone, Zigong City, Sichuan Province, P.R. China

SWISS APPROVAL TECHNISCHE BEWERTUNG S.A. as a Third Party Certification Body, hereby verify that the fire test on below mentioned valves have been conducted at the accredited laboratory, and witnessed by our inspector according to the requirements of API SPEC 6FD (R2013) FIRST EDITION, FEBRUARY 1995.

Following the witness of testing and fullness examination of the Technical Construction Files, we confirm that the testing results of valves meet the requirements of API SPEC 6FD (R2013) FIRST EDITION, FEBRUARY 1995.

1, Description of Test Valve:

Type of Test Valve	10" ZSH41H-300LB
Description of Test Valve	Axial Flow Check Valve, API 6D, NPS 10, Class 300
Valve Size, NPS	10
Pressure Rating (Class)	300
Valve Body Material	A105+D507

2, Qualified Range of Valves:

Type	Check Valve
Description of Valves	ZSH41H
Qualified Pressure Ratings (Class Lb)	300, 400, 600 API 6D
Qualified Sizes (NPS)	10 through 20 API 6D 11 API 6A

Remark: the technical data of tested valves see Annex 1 of this certificate.

3, Test Information
Test Report No. FM2017022806
Test Laboratory Quality Inspecting Center of Pump and Valve Products of Zhejiang Province / National Quality Supervision and Inspection Center of Valve Products (Zhejiang), CNAS accreditation No. CNAS L4638
Place & Date of Inspection Oubei Town, 15th Mar. 2017

This certificate is issed according to API SPEC 6FD (R2013) FIRST EDITION, FEBRUARY 1995, based upon the result of testing report. The additional valve qualification shall be limited on similar valves of same basic design and construction as the test valves, seat-to-body seal, stem seal, and body joint and seal according to API SPEC 6FD (R2013) FIRST EDITION, FEBRUARY 1995.

Inspector (Simon Jiang)

On behalf of SWISS APPROVAL (Georgia Papanidis)

SWISS APPROVAL TECHNISCHE BEWERTUNG S.A.

- 部分防火证书（API 607、API 6FA、API 6FD）

强制密封轨道球阀

GDQ47YF

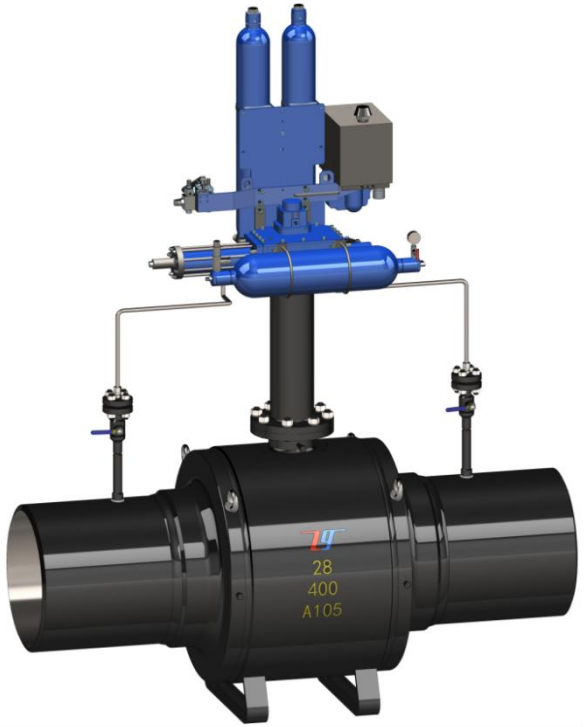

锻钢全焊接球阀

WB1-WE

锻钢分体式球阀

BB1-RF

油气平板闸阀

Z43F

燃气专用直埋球阀

WB3-WE

钢塑复合型PE球阀

WB3-PE

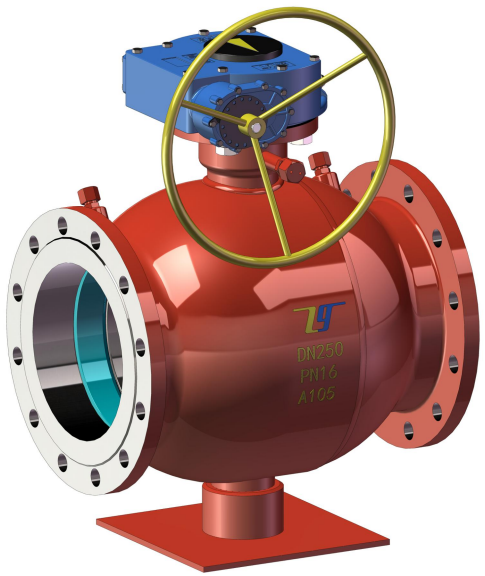

一体式法兰球
YQ341/7F

点击此处添加正文，文字是您思想的提炼，呈现良好效果，

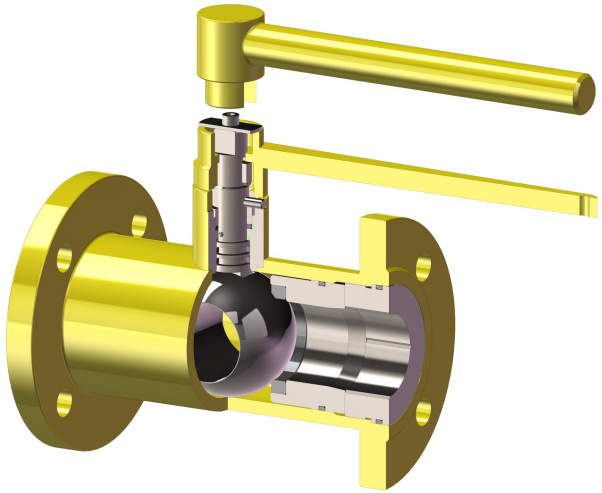

锁闭球阀
YQ41F

点击此处添加正文，文字是您思想的提炼，呈现良好效果，

轴流式止回阀
ZSH41YF

点击此处添加正文，文字是您思想的提炼，呈现良好效果，

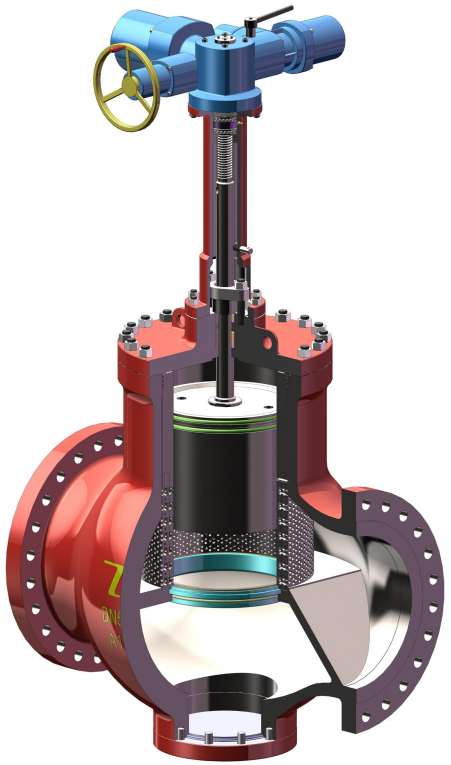

迷宫式多级调流阀
LTB941YF

点击此处添加正文，文字是您思想的提炼，呈现良好效果，

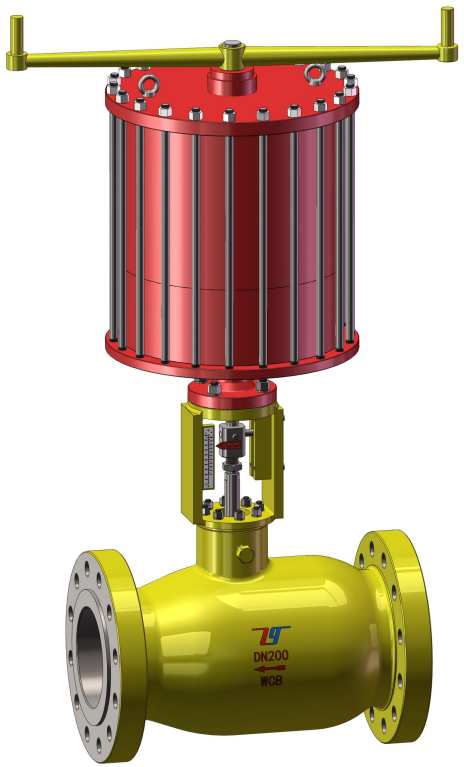

轴流式调节阀
ACV

点击此处添加正文，文字是您思想的提炼，呈现良好效果，

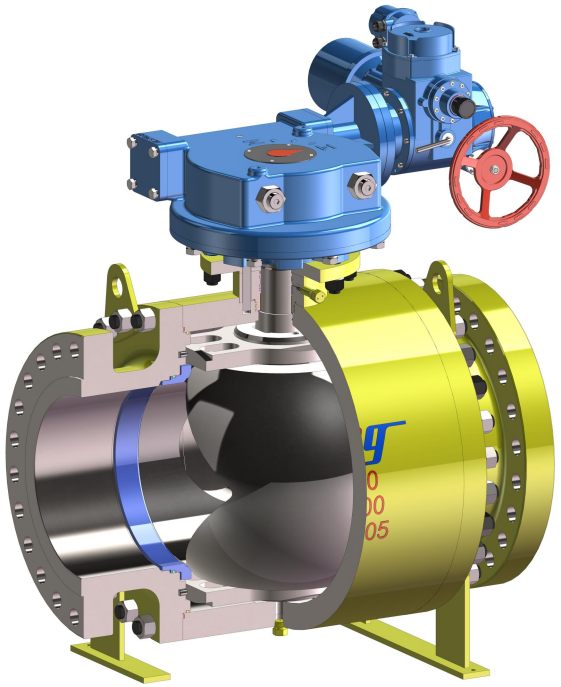

硬密封调节球阀
VTQ947Y

点击此处添加正文，文字是您思想的提炼，呈现良好效果，

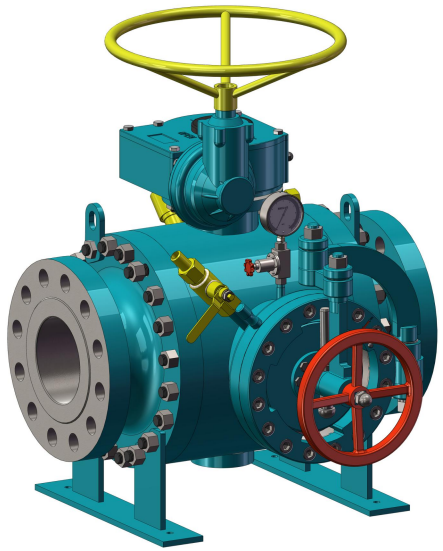

清管收发球阀

PBV-I

点击此处添加正文，文字是您思想的提炼，呈现良好效果，

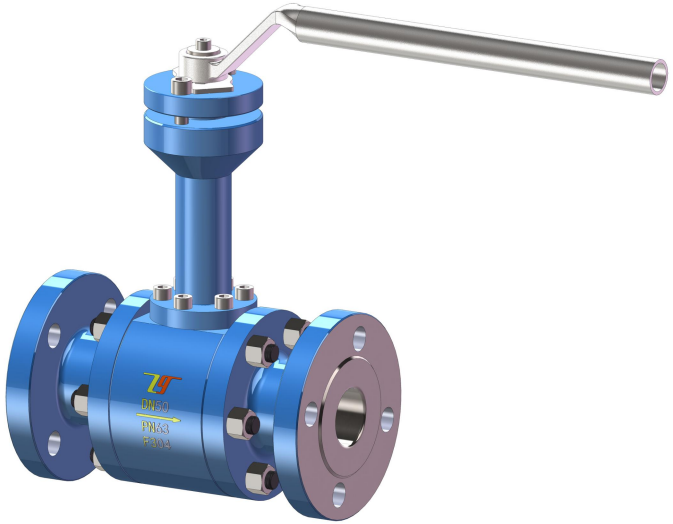

低温球阀

DQ47YF

点击此处添加正文，文字是您思想的提炼，呈现良好效果，

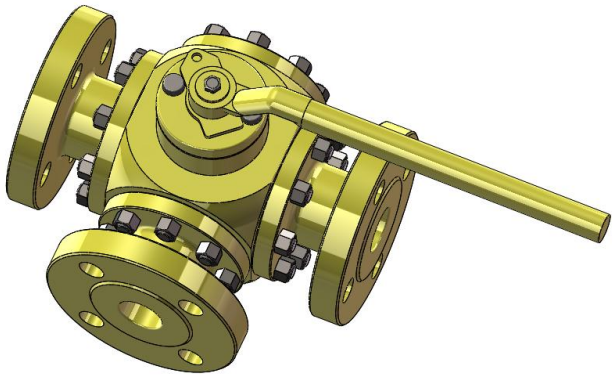

三/四通球阀

TQ45Y

点击此处添加正文，文字是您思想的提炼，呈现良好效果，

锻钢分体式球阀（FORGED SPLIT BODY BALL VALVE）

尺 寸（SIZE）	1”~56”,DN25~DN1400
压 力（PRESSURE）	150LB~2500LB,PN16-PN420
材 质（MATERIAL）	A105，LF2,304,316
设计标准（DESIGN）	API 6D,GB/T 12237
连接方式（END CONNECTION）	法兰、焊接
操作方式（OPERATION）	手柄，蜗轮箱，电动，气动，气液联动

锻钢全焊式球阀（FORGED WELDED BALL VALVE ）

尺 寸（SIZE）	1”~56”,DN25~DN1400
压 力（PRESSURE）	150LB~1500LB,PN16-PN220
材 质（MATERIAL）	A105，LF2,304,316
设计标准（DESIGN）	API 6D,GB/T 12237
连接方式（END CONNECTION）	法兰、焊接
操作方式（OPERATION）	手柄，蜗轮箱，电动，气动，气液联动

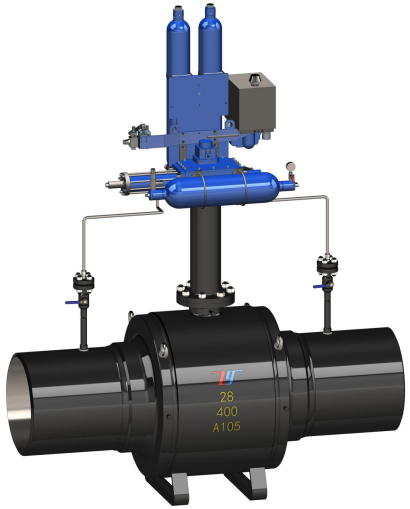

燃气、供热直埋型球阀（Under ground ball valve）

尺 寸（SIZE）	2”~32”,DN50~DN800
压 力（PRESSURE）	150LB~600LB,PN16-PN110
材 质（MATERIAL）	A105，LF2,304,316,20#,16Mn
设计标准（DESIGN）	API 6D,GB/T 12237
连接方式（END CONNECTION）	法兰、焊接
操作方式（OPERATION）	手柄，蜗轮箱，电动，气动，气液联动

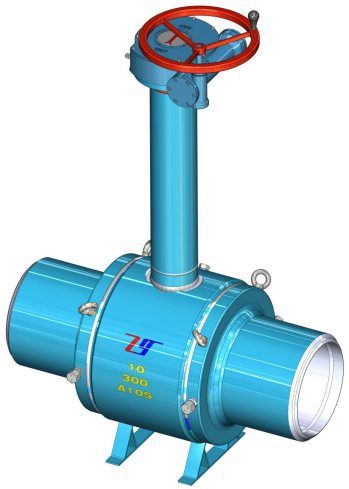

PE钢塑复合型球阀（PE BALL VALVE）

尺 寸（SIZE）	DE32~DE400
压 力（PRESSURE）	SDR11
材 质（MATERIAL）	PE，,A105-PE
设计标准（DESIGN）	GB/T12237，GB15558.2
连接方式（END CONNECTION）	PE热熔、电熔
操作方式（OPERATION）	手柄，蜗轮箱

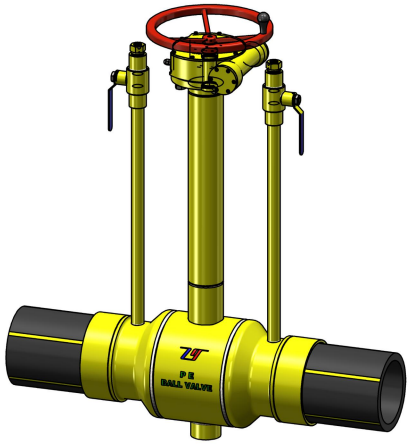

V型球阀（V TYPE BALL VALVE）

尺 寸（SIZE）	1”~20”,DN25~DN500
压 力（PRESSURE）	150LB~300LB,PN16-PN64
材 质（MATERIAL）	WCB(C)、LCB（C）、CF8（M）、CF3（M）
设计标准（DESIGN）	API 6D,GB/T 12237
连接方式（END CONNECTION）	法兰连接
操作方式（OPERATION）	手柄，蜗轮箱，电动，气动

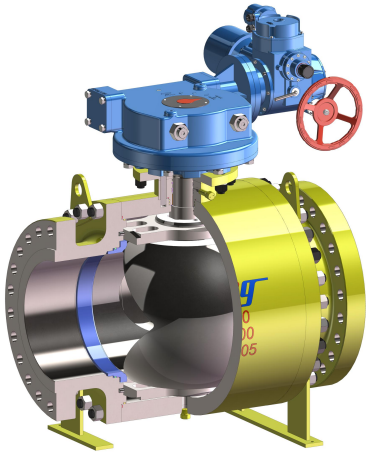

清管阀（PIGGING VALVE）

尺 寸（SIZE）	2”~32”,DN50~DN800
压 力（PRESSURE）	150LB~1500LB,PN16-PN220
材 质（MATERIAL）	A105,LF2,304,316及相应铸件
设计标准（DESIGN）	API 6D
连接方式（END CONNECTION）	法兰连接
操作方式（OPERATION）	手柄，蜗轮箱，电动，气动

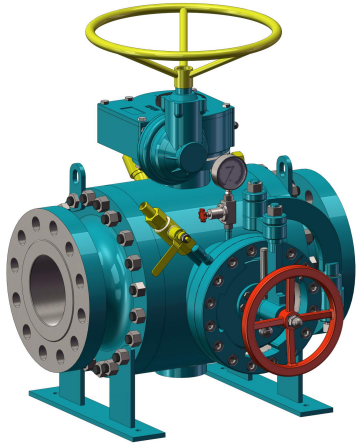

轨道球阀-强制密封球阀（ORBIT VALVE）

尺 寸（SIZE）	2”~24”
压 力（PRESSURE）	150LB~2500LB
材 质（MATERIAL）	WCB,WCC,LCB,LCC及对应锻件
设计标准（DESIGN）	API 6D，GB/T 12237
连接方式（END CONNECTION）	法兰连接、焊接连接
操作方式（OPERATION）	手动，电动，气动，电液联动

一体式法兰球阀（FULLY WELDED FLANGE BALL VALVE）

尺 寸（SIZE）	1”~32”,DN25~DN800
压 力（PRESSURE）	150LB~1500LB,PN16-PN220
材 质（MATERIAL）	20#,16Mn
设计标准（DESIGN）	GB/T 12237,API 6D
连接方式（END CONNECTION）	法兰连接
操作方式（OPERATION）	手柄，蜗轮箱

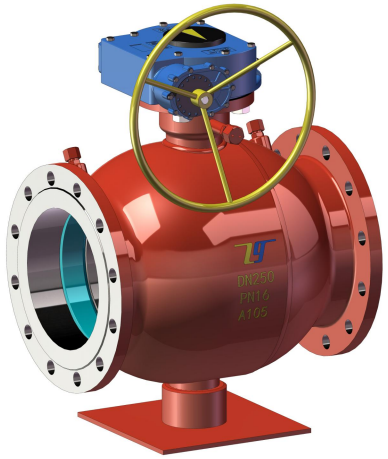

轴流式止回阀（CHECK VALVE）

尺 寸（SIZE）	1”~48”,DN25~DN1200
压 力（PRESSURE）	150LB~1500LB,PN16-PN260
材 质（MATERIAL）	A105，WCB,F316，CF8M
设计标准（DESIGN）	GB/T 12236，12235，API 6D
连接方式（END CONNECTION）	法兰、焊接

轴流式调节阀（ACV CONTROL VALVE）

尺 寸（SIZE）	1”~48”,DN25~DN1200
压 力（PRESSURE）	150LB~1500LB,PN16-PN260
材 质（MATERIAL）	A105，WCB,F316，CF8M
设计标准（DESIGN）	GB/T 12236，12235，API 6D
连接方式（END CONNECTION）	法兰、焊接
操作方式（OPERATION）	手动、电动、气动

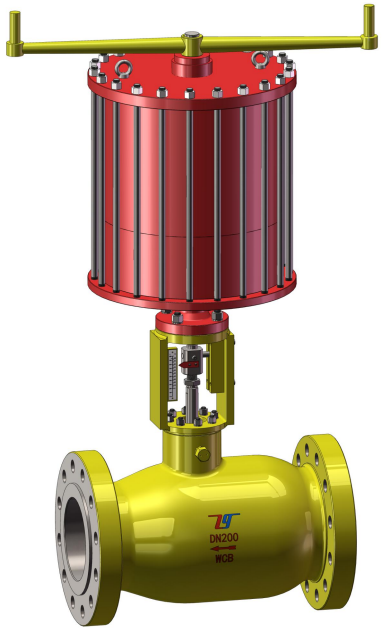

国内最大燃气阀门供应商，打造燃气阀门第一品牌
我们的专利产品（自主创新成果）

一体式法兰球阀

一体成型，杜绝外漏

钢制PE球阀

钢塑复合，优势结合

燃气专用直埋球阀

城市中低压管线安全保障

国内最大燃气阀门供应商，打造燃气阀门第一品牌
我们的专利产品（自主创新成果）

分体式法兰球阀（锻钢）

优化结构、开关轻便

直埋式全焊接球阀

锻钢全焊接、安全可靠

分体式法兰球阀（铸钢）

改进铸造工艺、避免缺陷

国内最大燃气阀门供应商，打造燃气阀门第一品牌
我们的专利产品（自主创新成果）

节流截止放空/排污阀

铸钢锻钢、可达0泄露

轴流式止回阀

流阻小、避免水击现象

轨道球阀（强制密封）

强制密封、无摩擦、自清洁

国内最大燃气阀门供应商，打造燃气阀门第一品牌
我们的专利产品（自主创新成果）

阀套式静音调节阀

调节精度高、噪音小、0泄露

轴流式调节阀

流阻小、压降小、可调比大

V型调节球阀

适合恶劣工况

国内最大燃气阀门供应商，打造燃气阀门第一品牌
我们的专利产品（自主创新成果）

三通/四通球阀

改变流向、分配流量

清管收发球阀

取代收发球桶、成本低

水电球阀

进水主阀、动水开关、检修锁定

中国石油

中国石化 SINOPEC

中国海油 CNOOC

中国航油 CNAF

中化 SINOCHEM

国家管网 PipeChina

沈阳燃气 SHENYANG GAS

成都燃气集团股份有限公司 Chengdu Gas Group Corporation Ltd.

港华燃气 Towngas

ENN新奥

山西省国新能源发展集团有限公司 GXED SHANXI PROVINCIAL GUOXIN ENERGY DEVELOPMENT GROUP CO., LTD.

百川能源 BESTSUN ENERGY

DEC 东方电气 DONGFANG ELECTRIC

CHINAGAS 中國燃氣

贵州燃气 GUI ZHOU GAS

深圳燃氣 Shenzhen Gas

hanas 哈纳斯

广州燃气集团 GuangZhou Gas Group Co., Ltd.

FORIC

华润燃气 China Resources Gas

青島港 PORT OF QINGDAO

中国长江三峡集团公司 China Three Gorges Corporation

四川能投 四川省天然气投资有限责任公司 SICHUAN PROVINCE NATURAL GAS INVESTMENT CO.,LTD.

自高交付项目介绍

国家重点工程项目成果展示

- 西气东输天津支线 40″ 环城输气管线项目

- 三峡集团（白鹤滩水电站）

- 国家储备油库 青岛港原油商储库

- 国家激光武器项目

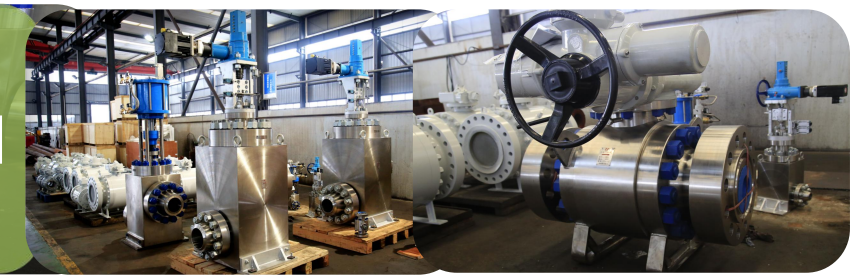

自高产品

国家重点工程项目
成果展示

国家储气库项目

加纳天然气输气
项目1期-2期

西气东输二线大铲岛
输气枢纽站压缩机组

中海油-黄岩岛
海上平台

近期重点工程及主要产品

解放军某部队高压快速切断阀、调节阀

全球在建最大电站——白鹤滩水电站最大球阀包由自高供货

全球在建最大电站——白鹤滩水电站最大球阀包由自高供货

全球在建最大电站——白鹤滩水电站最大球阀包由自高供货

国家储备油库——青岛港原油商储库DN1000/900锻钢球阀

梦想 诚信 品质 务实

梦想 诚信 品质 务实

长输管线全焊接球阀

梦想 诚信 品质 务实

梦想 诚信 品质 务实

长输管线全焊接球阀

梦想 诚信 品质 务实

长输管线全焊接球阀

梦想 诚信 品质 务实

长输管线全焊接球阀

梦想 诚信 品质 务实

川气东送
电动轴流式调节阀

梦想 诚信 品质 务实

城市燃气钢制PE球阀

梦想 诚信 品质 务实

出口朱利诺电站双联球阀

梦想 诚信 品质 务实

清管收、发球阀

梦想 诚信 品质 务实

梦想 诚信 品质 务实

城市燃气一体式法兰球阀

梦想 诚信 品质 务实

大口径轴流式止回阀

强制密封球阀（轨道阀）

OEM出口美国CVI-轨道球阀

水电球阀装车发运

产品技术介绍

（一） WBV锻钢全焊接球阀

（二） PEV钢制PE球阀

（三） ZGWBV直埋式全焊接球阀

（四） QBV一体式浮动球阀

（五） GDQ强制密封轨道球阀

（一）WBV锻钢全焊接球阀

➢ **概述：**随着长输管线和城市燃气的进一步发展，对球阀提出了更高的要求。自高阀门结合当前阀门行业的现状及多年生产经验，设计开发出了**WBV系列锻钢全焊接球阀**。较常规球阀而言具备明显的优势及性能；

★ **优势一：真正的全焊接结构**，杜绝阀门外泄漏。

★ **优势二：**采用支承板结构，**阀杆只承受纯力矩**，阀门开关扭矩更小，启/闭更平稳。

★ **优势三：**独特的**月牙形轴式支承板**固定球体技术，提升密封可靠性及阀门整体寿命。

★ **优势四：**阀杆位置设计有独特的**三角形倒密封结构**，解决了阀杆位置密封件易磨损泄露的问题。

★ **优势五：**阀杆**多重密封**结构，最末端密封件为**可更换设计**。

★ **优势六：金属密封+软密封+防尘保护座**多重密封设计，更耐冲刷和恶劣工况。并具备**本质防火&防静电功能**。

★ **优势七：**配置**双活塞**效应结构阀座，当上游阀座损坏，下游阀座也可密封，实现**一个阀门当两个阀门**串联使用的高**性价比**、高**可靠性**效果。

★ **优势八：增强型强制密封结构**（非标配，需要合同单独注明）。

■ 锻钢全焊接球阀

（一）WBV锻钢全焊接球阀

- **优势一：**真正的全焊接结构，杜绝阀门外泄漏。行业中部分全焊接球阀阀颈位置采用**螺栓连接**或**先螺栓连接再表面装饰焊**，此类结构存在极大的外漏风险，我公司采用先进的埋弧焊技术对阀颈焊接，为真正的焊接结构。
- 自贡自高全焊接球阀主焊缝为**平行布置**，主焊缝之间及与阀颈焊缝间**无交叉**、**无重叠**。焊接应力小，焊缝更可靠。

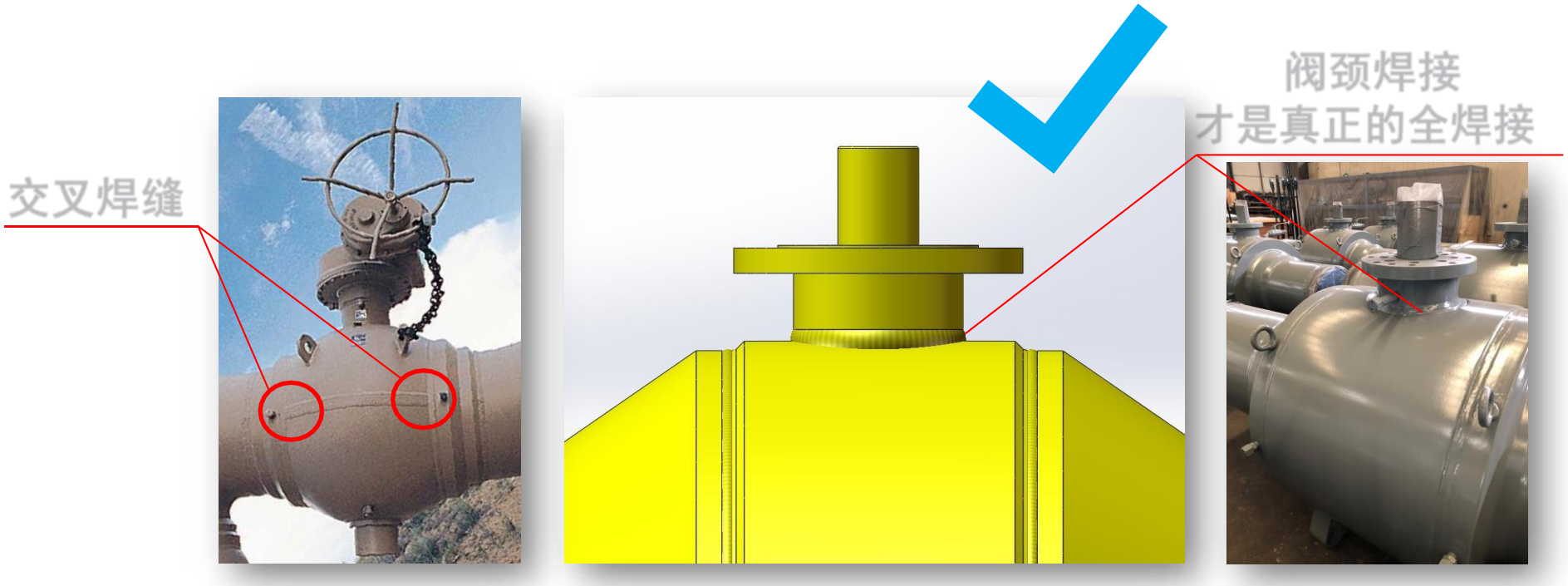

■ 交叉焊缝全焊接球阀　　■ 自贡自高全焊接球阀

（一）WBV锻钢全焊接球阀

➢**优势二：**采用支承板结构，**阀杆只承受纯力矩**，阀门启/闭扭矩更小，开关更平稳。 普通固定式球阀，采用上下阀杆固定球阀，上阀杆同时承受扭矩和球体位移力，开关过程中阀杆呈几何弯曲状旋转，使得阀门扭矩异常增大，阀杆密封件寿命明显缩短。

自高阀门**采用支承板结构**固定球体。利用支承板承受球体位移力，阀杆只承受纯力矩，在此设计中球阀**扭矩大大降低**，**开关更灵活**，阀杆位置密封件**使用寿命更长**。

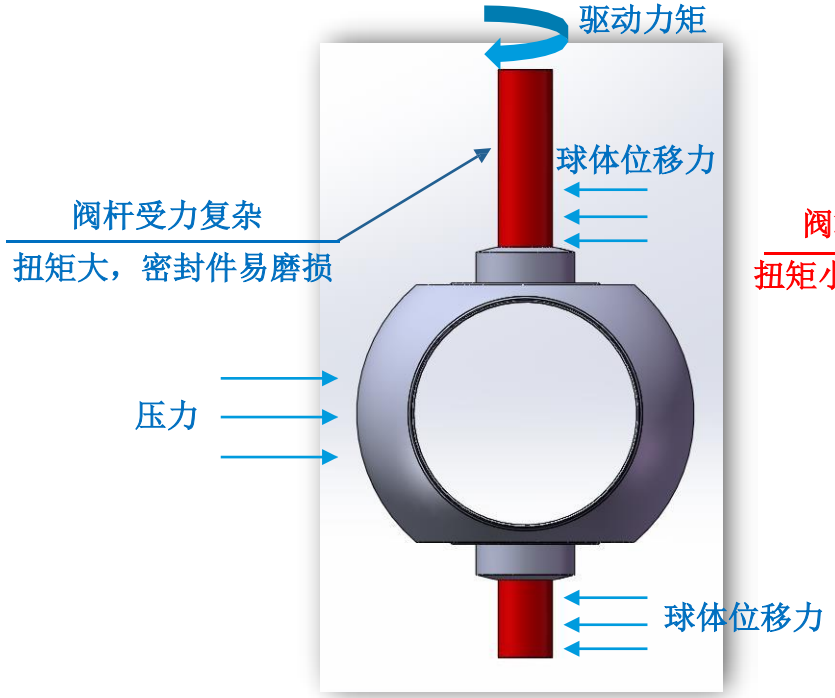

■ 普通固定球阀（采用阀杆固定球阀）

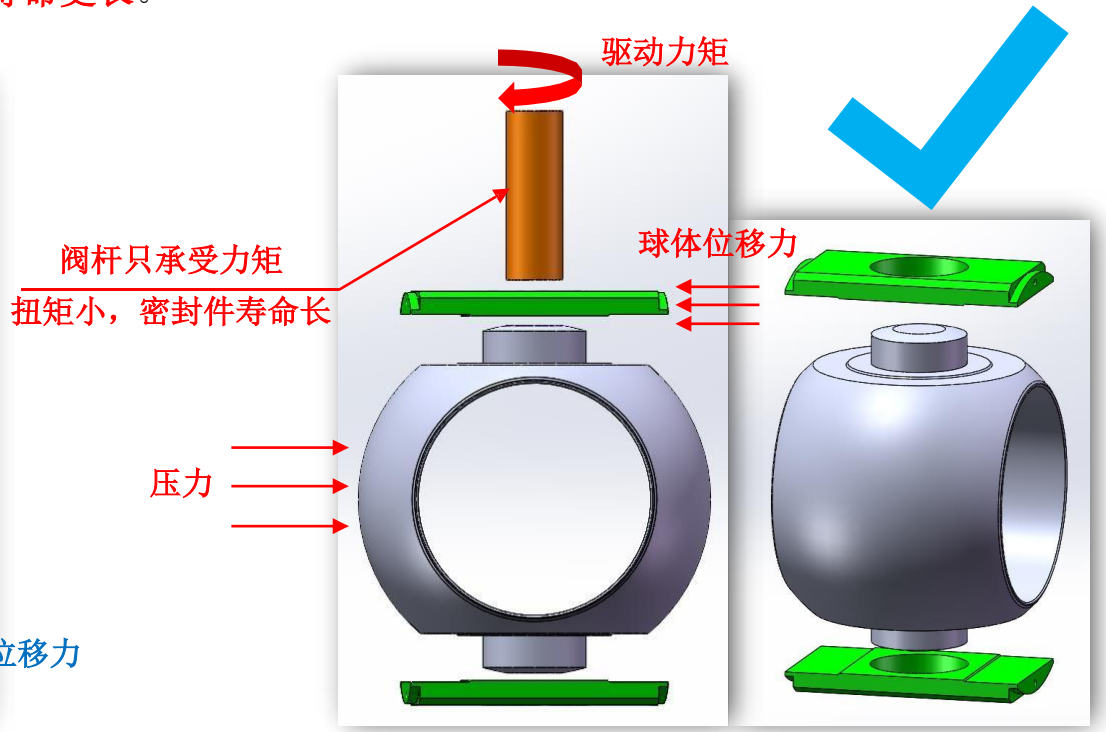

■ 自高固定式球阀（采用支承板固定球体）

（一）WBV锻钢全焊接球阀

- **优势三：**独特的**月牙形轴式支承板**固定球体技术，承载刚性好、不易变形，提升密封可靠性及阀门整体寿命。

全焊接球阀**第一代支承板**与阀体采用**销钉**作为受力零件，销钉由于细小，强度和刚度较差，对阀门的寿命和密封性造成影响。

自贡自高阀门在此基础上，将支承板升级设计为与阀体直接孔轴配合的**第二代月牙形轴式支承板**结构，此种结构支承板上加工有与阀体内孔同心的宽大月牙形轴面，具有配合强度高、刚度好等优点。

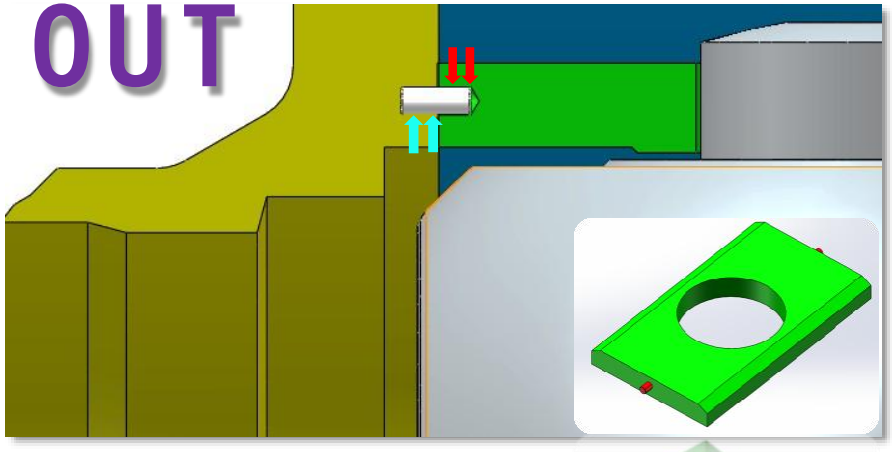

■ 第一代支承板

（细小销钉受力，强度差）

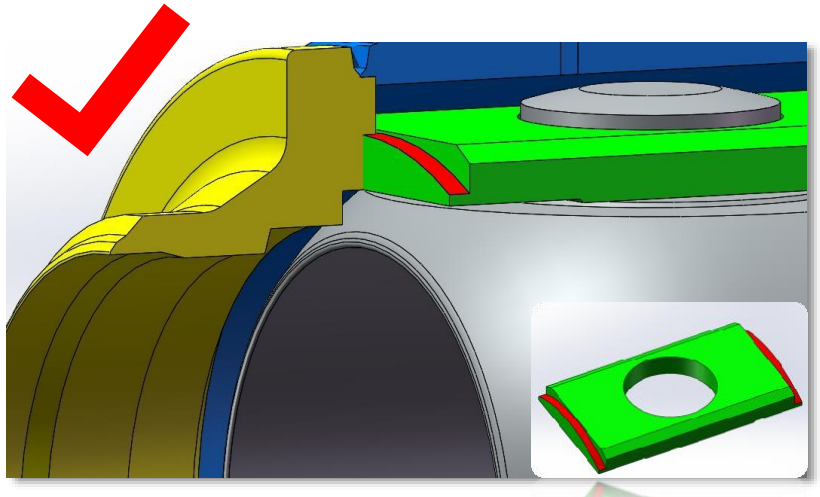

■ 第二代支承板

（支承板与阀体宽大弧面孔轴受力，强度高）

（一）WBV锻钢全焊接球阀

- **优势四：**阀杆位置设计有独特的**三角形倒密封结构**，压力越高，密封效果越好，解决了阀杆位置密封件易磨损泄露的问题。

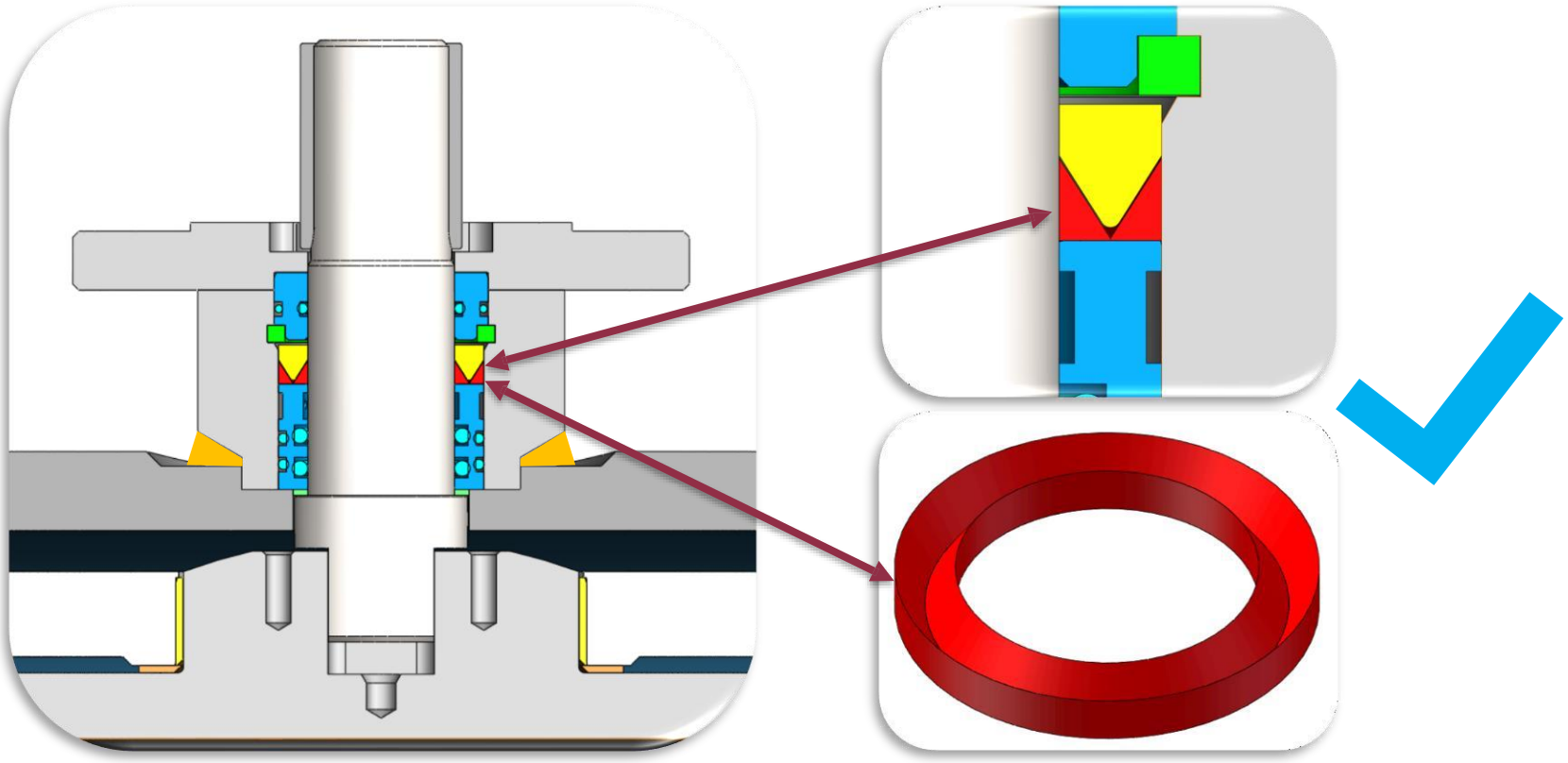

■ 三角形倒密封结构（密封效果更可靠）

（一）WBV锻钢全焊接球阀

- **优势五：**阀杆**多重密封**结构，最末端密封件为**可更换设计**。密封性能更加可靠，更换最末端密封件时满足API 6D等标准的规定的防阀杆喷出要求。

金属卡环阻止阀杆喷出，

满足API 6D规定的防爆喷要求。

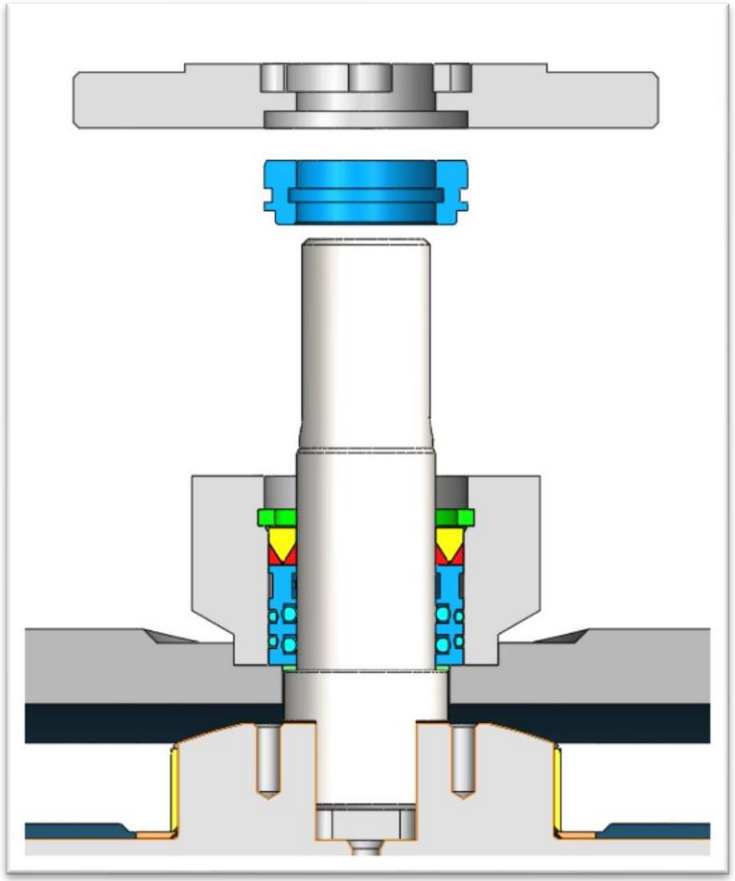

■ 多重密封结构+密封件为可更换设计

（一）WBV锻钢全焊接球阀

- **优势六：**阀座采用**金属密封+软密封+防尘保护座**多重密封设计，杜绝内漏，耐磨损、抗冲刷，在此设计中，介质中的颗粒杂质无法镶嵌到软密封阀座位置，金属密封阀座**具备本质防火&防静电功能**，满足失火条件下的密封要求。

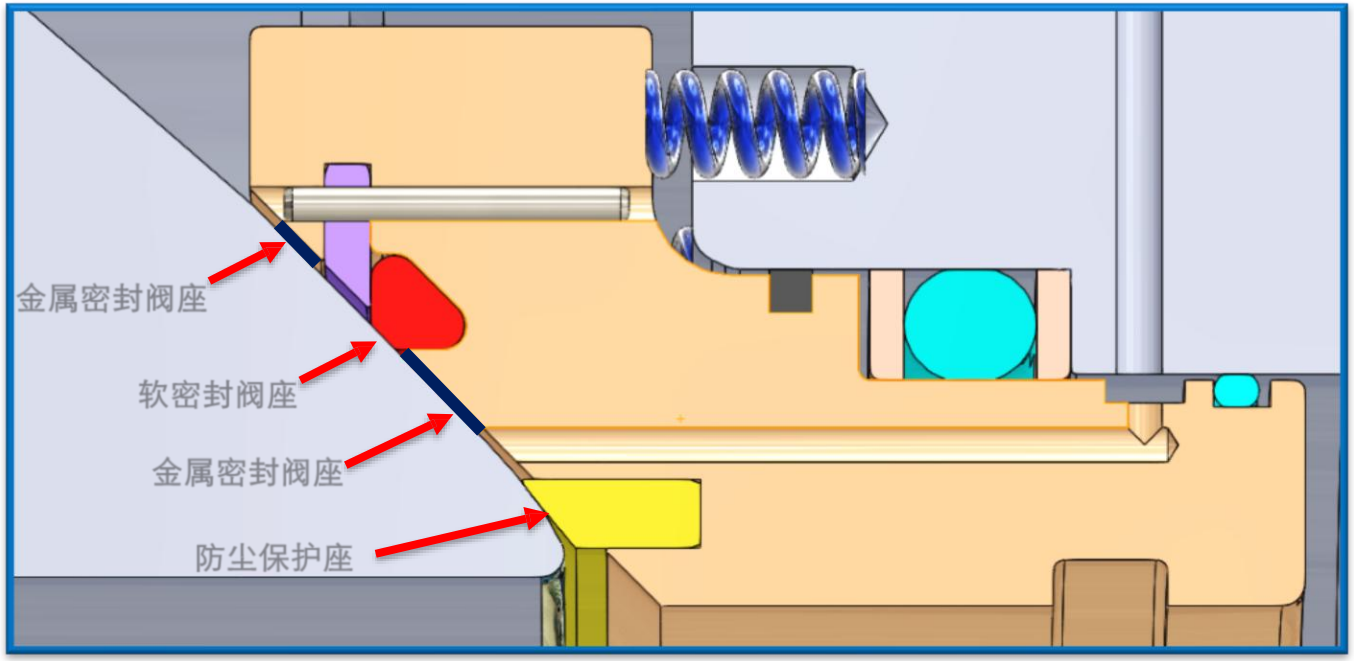

■ 多重密封阀座设计

（一）WBV锻钢全焊接球阀

- **优势七：**普通固定式球阀活塞结构为单活塞效应阀座，如上游阀座损坏，则下游阀座不能密封，从而阀门泄漏。自高阀门采用**双活塞效应结构**，当上游阀座损坏，下游阀座亦可密封，实现**一个阀门当两个阀门**串联使用的高**性价比**、高**可靠性**效果。（注：当有内泄压要求时，可选用上游单活塞+下游双活塞配置。）

上游阀座完好

介质在上游阀座位置密封截断

上游阀座损坏

介质从损坏处经中腔、下游阀座（单活塞阀座无反向密封功能），球阀泄漏。

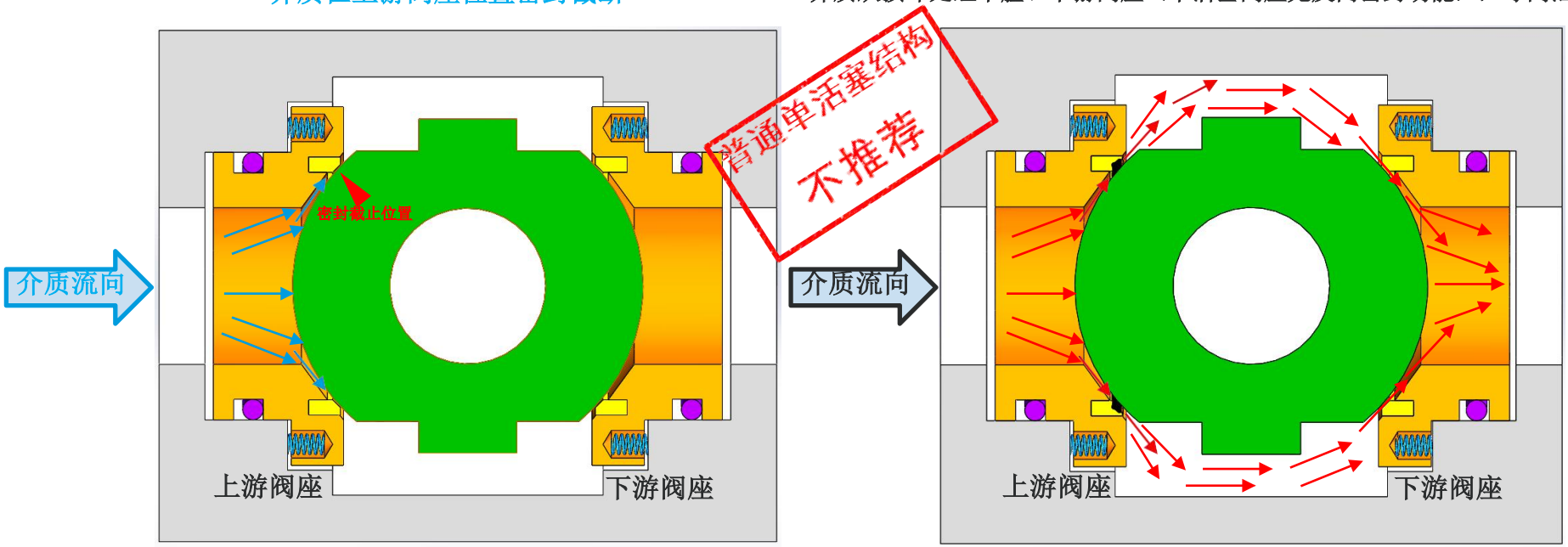

■ 普通球阀-单活塞结构示意图

（一）WBV锻钢全焊接球阀

- **双活塞阀座为什么能反向密封：**通过独特的**面积差原理**，让阀座尾部受压力面积始终大于阀座头部，任意方向介质都使阀座最终运动方向**朝向球体**，从而实现反向密封。

（注：双活塞球阀用于气体介质，液体介质可选配上游单活塞+下游双活塞结构阀座，亦可实现双活塞球阀的效果）

上游阀座完好

介质在上游阀座位置密封截断

上游阀座损坏

介质从损坏处经中腔、到达下游阀座实现密封截断

（双活塞阀座具备反向密封功能）

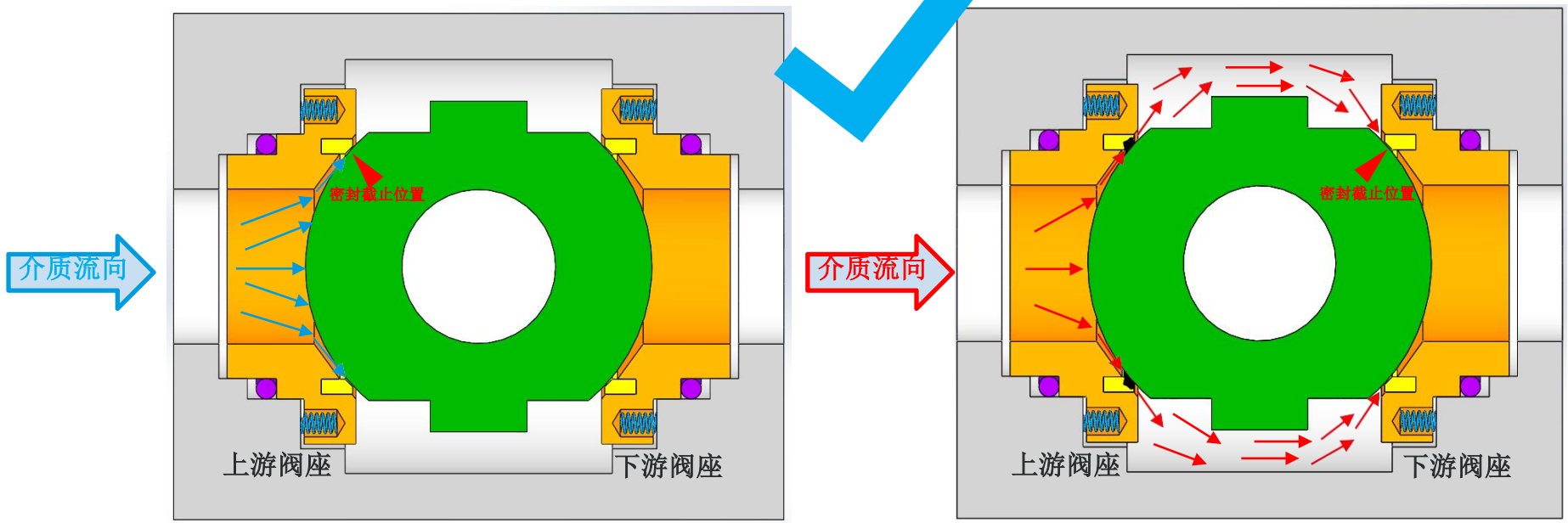

■ 双活塞结构示意图

（一）WBV锻钢全焊接球阀

➢ **优势八：增强型强制密封结构（非标配，需要合同单独注明）。**

操作杆在阀座的圆周方向布置，通过旋转操作杆推动阀座，使阀座贴紧球体从而达到阀座的强制性密封功能。

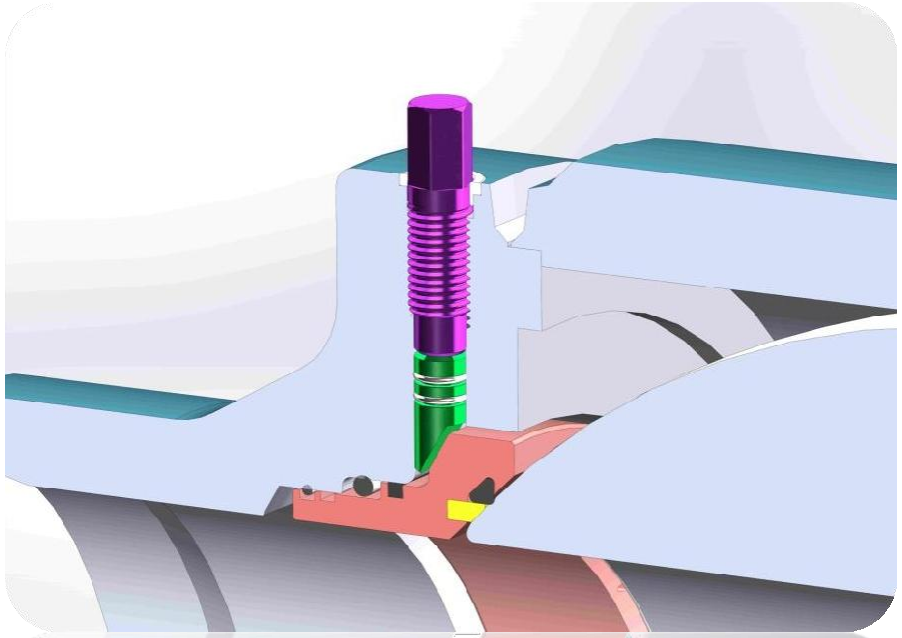

■ 增强功能（球阀的强制密封结构）

（一）WBV锻钢全焊接球阀

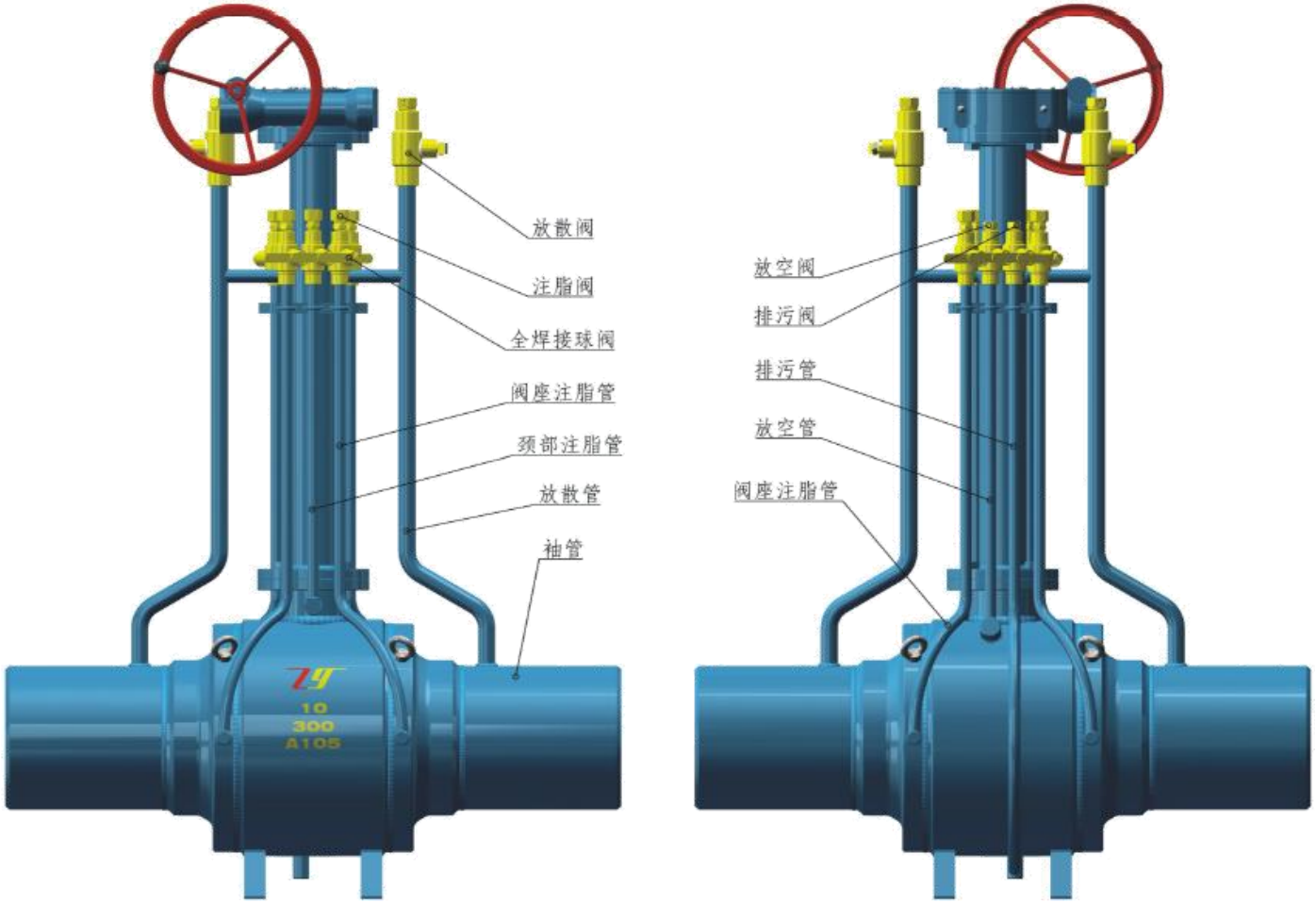

全焊接球阀引出管道功能注释

（一）WBV锻钢全焊接球阀

直埋式全焊接球阀零件表					
1	左右体	16	脚 架	31	垫 片
2	注脂阀	17	排污阀	32	O型密封圈
3	止回阀	18	吊环螺钉	33	O型密封圈
4	螺旋弹簧	19	阀 杆	34	加长阀杆
5	O型密封圈	20	止推垫片	35	圆柱销
6	O型密封圈	21	平 键	36	压 环
7	防火密封圈	22	O型密封圈	37	连接盘
8	阀座支承圈	23	O型密封圈	38	加长内管
9	三角形密封圈	24	密封环	39	加长外管
10	Devlon密封圈	25	石墨填料	40	联轴套
11	球 体	26	石墨填料	41	内六角螺钉
12	平面轴承	27	填料垫环	42	压 板
13	滑动轴承	28	O型密封圈	43	四开环
14	支撑板	29	O型密封圈	44	放空阀
15	圆柱销	30	填料压盖	45	前 盖

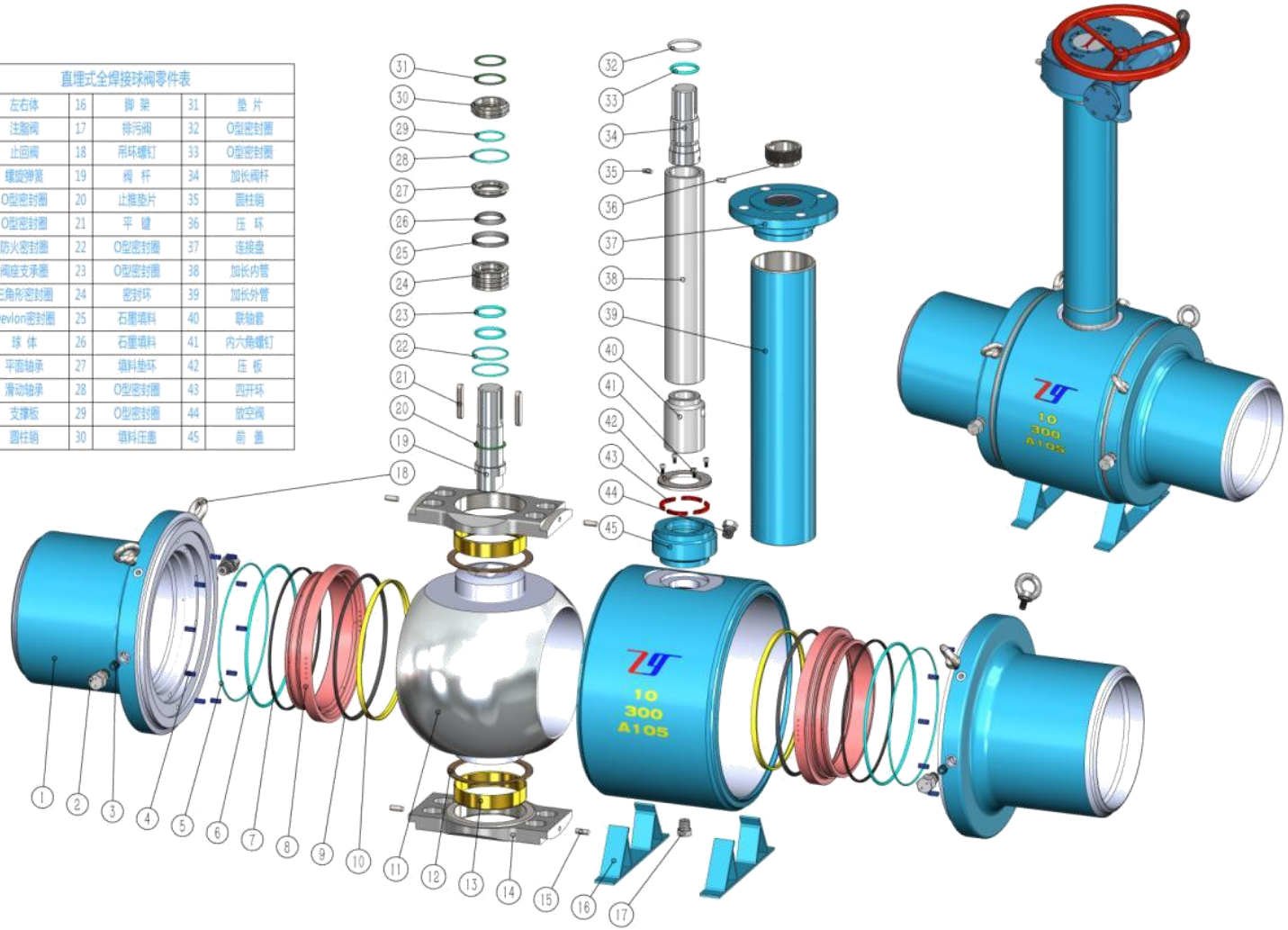

全焊接球阀三维爆炸图

锻钢分体式球阀爆炸图

高压锻钢分体式固定球阀零件表

1	左右体	12	阀座支撑圈	23	止推垫片	34	平 键
2	六角螺母	13	三角形密封圈	24	滑动轴承	35	蜗轮箱
3	注脂阀	14	Devlon密封圈	25	O型密封圈	36	阀 体
4	止回阀	15	球 体	26	O型密封圈	37	排污阀
5	吊耳板	16	六角头螺栓	27	前 盖	38	双头螺柱
6	O型密封圈	17	弹簧垫圈	28	颈部注脂阀	39	金属缠绕垫片
7	螺旋弹簧	18	放空阀	29	石墨填料	40	平面轴承
8	O型密封圈	19	金属缠绕垫片	30	内六角螺钉	41	滑动轴承
9	挡 圈	20	防静电钢球	31	圆柱销	42	支撑板
10	O型密封圈	21	防静电弹簧	32	连接盘	43	圆柱销
11	防火垫片	22	阀 杆	33	内六角螺钉	44	脚 架

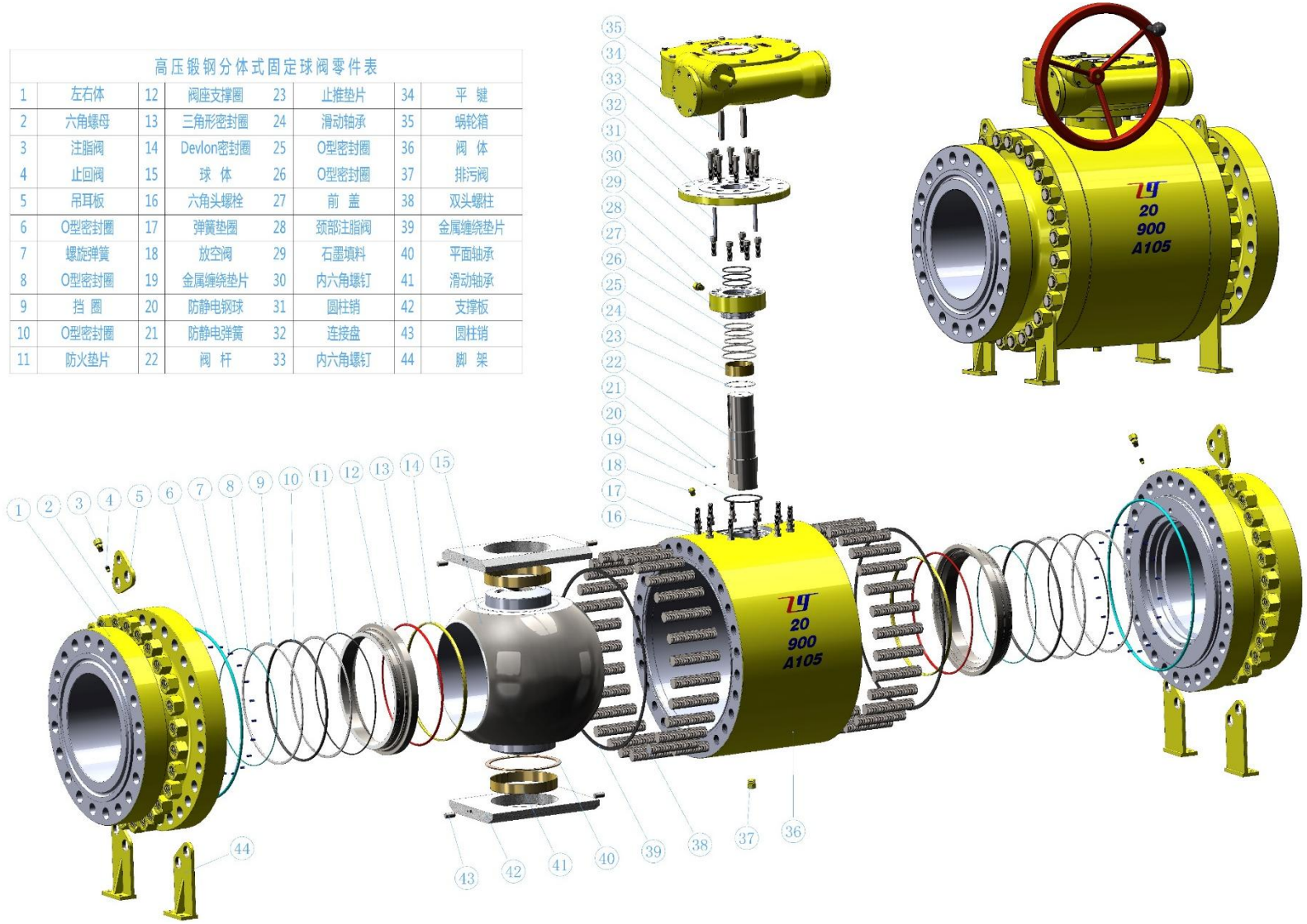

（二）PEV钢制PE球阀

➢ 自高钢制PE球阀特点：

★ 特点一：钢塑（球阀与PE管）结合部位采用**纯机械原理（螺纹或锯齿）连接**。

★ 特点二：加长阀杆支架筒与阀体**一体焊接**，非法兰盘连接，**杜绝**该部位**泄漏**和**外部污物渗入**。

★ 特点三：采用支承板结构，**阀杆只承受纯力矩**，阀门启/闭扭矩更小，开关更平稳。

★ 特点四：独特的**月牙形轴式支承板**固定球体技术，提升密封可靠性及阀门整体寿命。

★ 特点五：阀座采用**金属密封+软密封+防尘保护座**多重密封设计，具备**本质防火&防静电功能**。

★ 特点六：配置**双活塞**效应结构阀座，实现**一个阀门当两个阀门**串联使用的效果。

★ 特点七：阀杆位置设计有独特的**三角形倒密封结构**，压力越高，密封效果越好，**且为多重密封设计**，密封效果进一步加强。

★ 特点八：加长阀杆头部为**防水防尘设计**，最末端密封件为**可更换设计**。满足**防阀杆喷出**要求。

★ 特点九：自高阀门放散阀**采用一体式锻钢焊接结构**，**保证阀体不外漏**。**与主阀寿命同步**。

★ 特点十：多种放散结构可选。

★ 特点十一：节约安装空间，**只需修建阀井即可**，大大节省施工费用及工程时间，并且操作更**安全**。

（二）PEV钢制PE球阀

- **概述：**钢制PE球阀，是自高阀门在燃气球阀领域的重大研究成果，一种**钢塑混合型球阀**。其主体部分采用锻钢结构，与管道连接部分采用PE（聚乙烯塑料）接管。这种钢塑复合设计避免了纯PE球阀在长期使用中因阀体及操作部分材质老化而导致开关失效及损坏的弊端，所以**不易产生因PE老化损坏后引起的泄漏**，使用寿命长而且安全可靠。

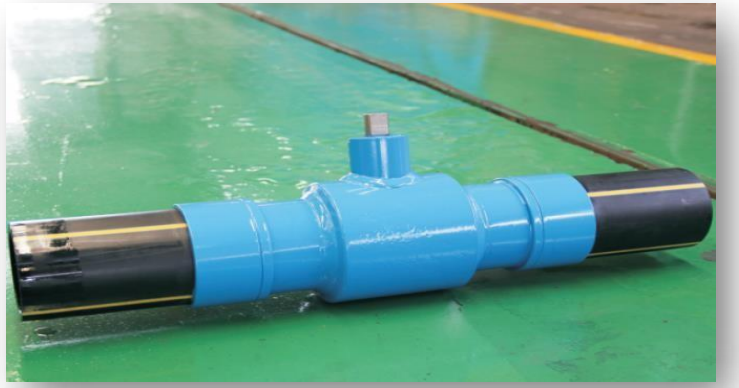

钢制PE球阀

（二）PEV钢制PE球阀

- **特点一：**钢塑（球阀与PE管）结合部位采用**纯机械原理（螺纹或锯齿）连接**。外部加金属护套进行固定，密封可靠性高、结合强度高，连接稳定可靠。
- 钢制PE球阀，施工时，只需通过热熔或电熔方式将其与管道进行融合连接，安装方便快捷，无需单独再配置钢塑转换接头等辅件。
- 钢制PE球阀可根据客户要求提供PE80及PE100管。

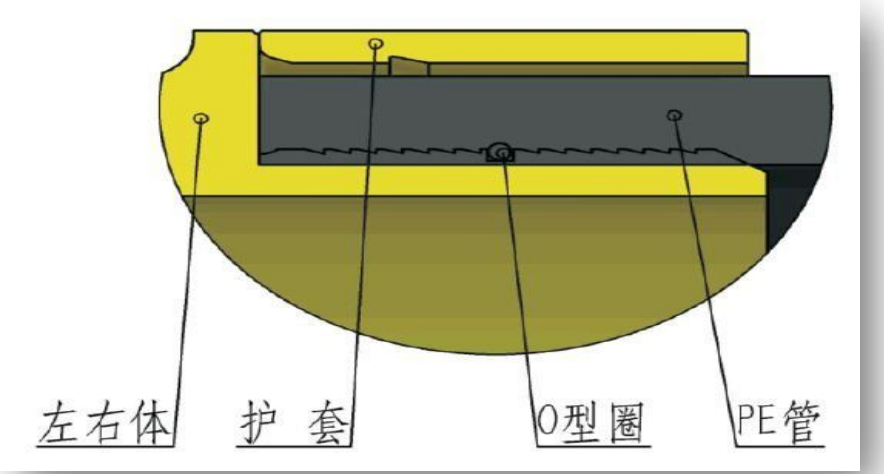

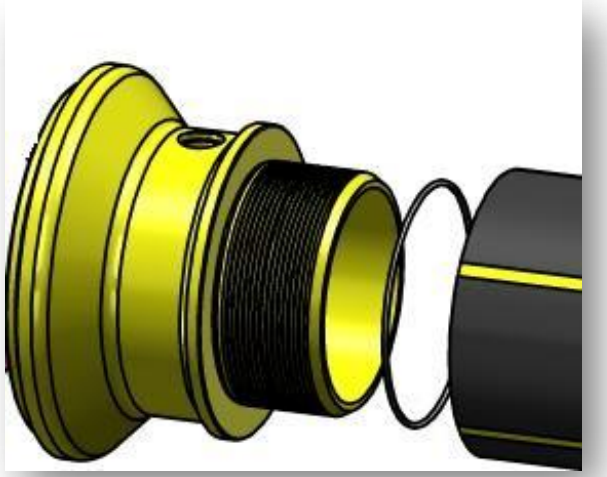

■ 钢塑结合结构

（二）PEV钢制PE球阀

- **特点二：**加长阀杆支架筒与阀体**一体焊接**，非法兰盘连接，杜绝该部位**泄漏**和**外部污物渗入**。

法兰连接加长阀杆，易泄漏。

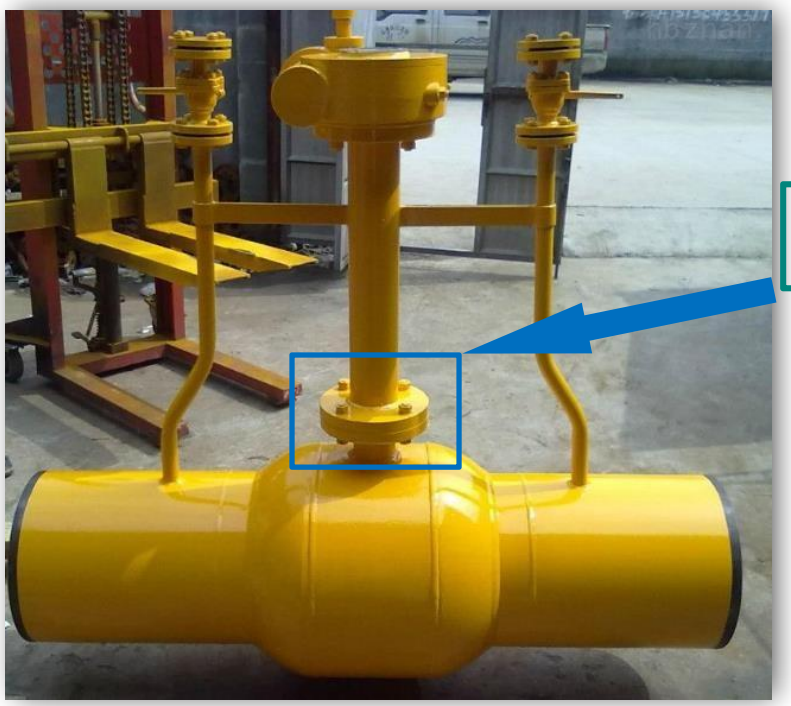

■ 加长阀杆法兰连接结构

VS

整体焊接加长阀杆，杜绝外泄漏。

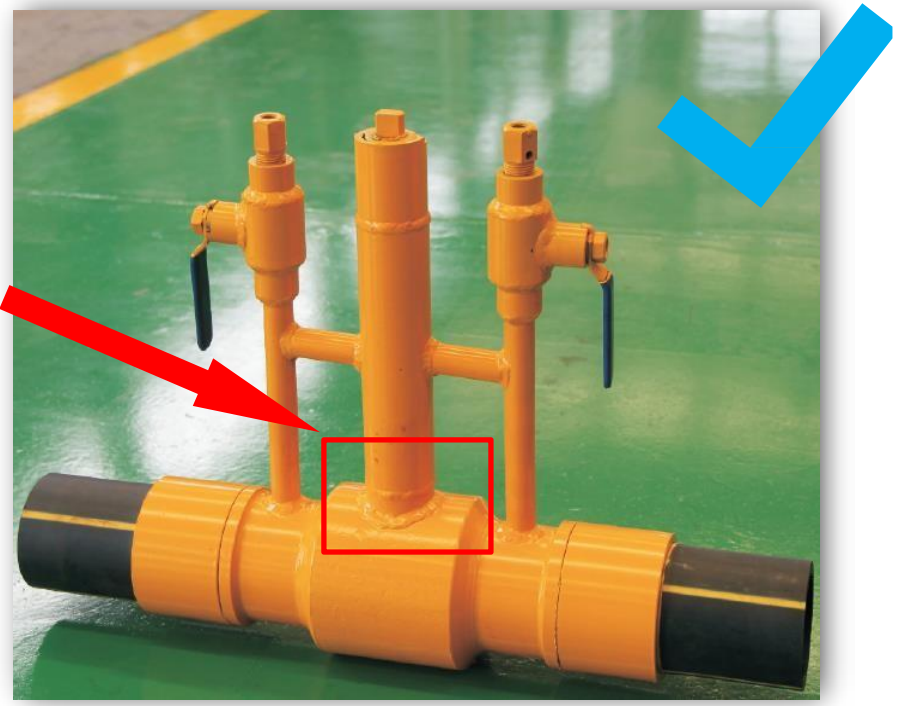

■ 自高采用一体焊接设计

（二）PEV钢制PE球阀

- **特点八：**加长阀杆头部为**防水防尘设计**，杜绝水尘进入阀杆内部，锈蚀阀门。最末端密封件为**可更换设计**。密封性能更加可靠，更换最末端密封件时满足API 6D等标准的规定的**防阀杆喷出**要求。

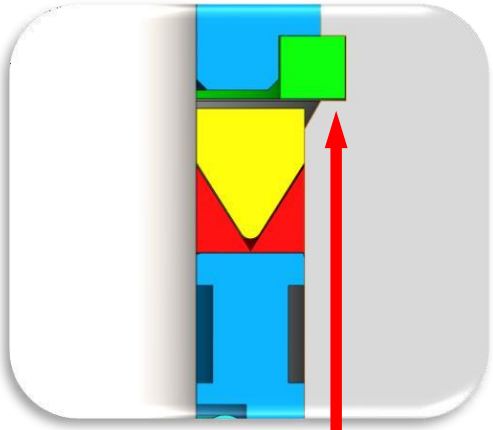

金属卡环与阀杆轴肩均可阻止阀杆喷出，满足API 6D规定的防爆喷要求。

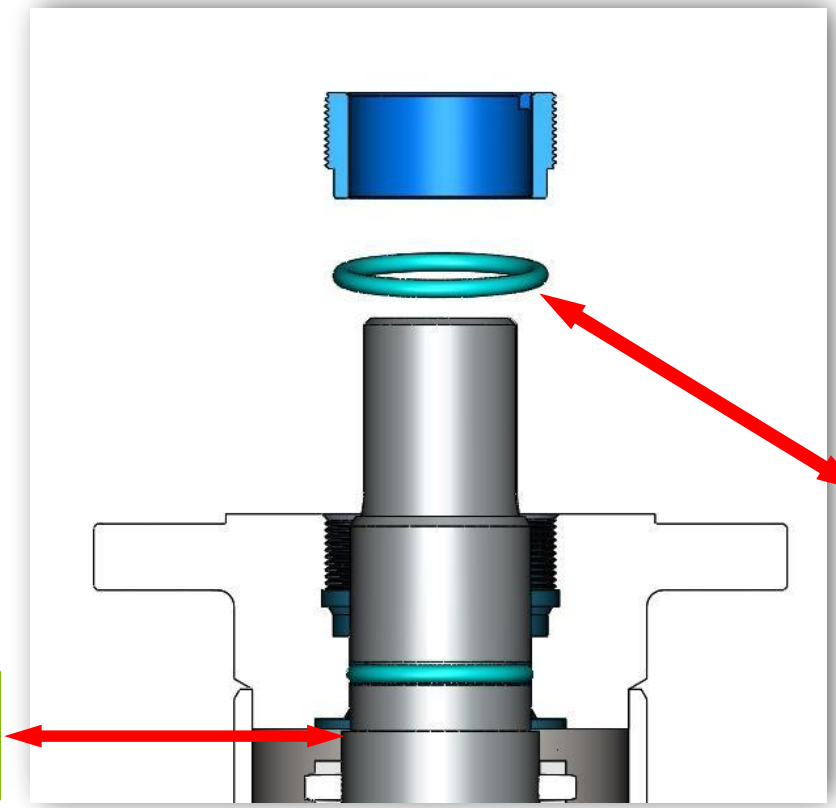

最末端密封件可更换设计

■ 末端密封件可更换并具备阀杆防喷出功能

（二）PEV钢制PE球阀

- **特点九：**常规放散阀采用铸钢or锻钢螺栓连接结构，螺栓压紧密封结构，密封件易失效从而外漏且铸钢放散阀阀体与锻钢主阀阀体寿命不同步。自高阀门放散阀**采用一体式锻钢焊接结构，保证阀体不外漏。与主阀寿命同步**，使用安全可靠。

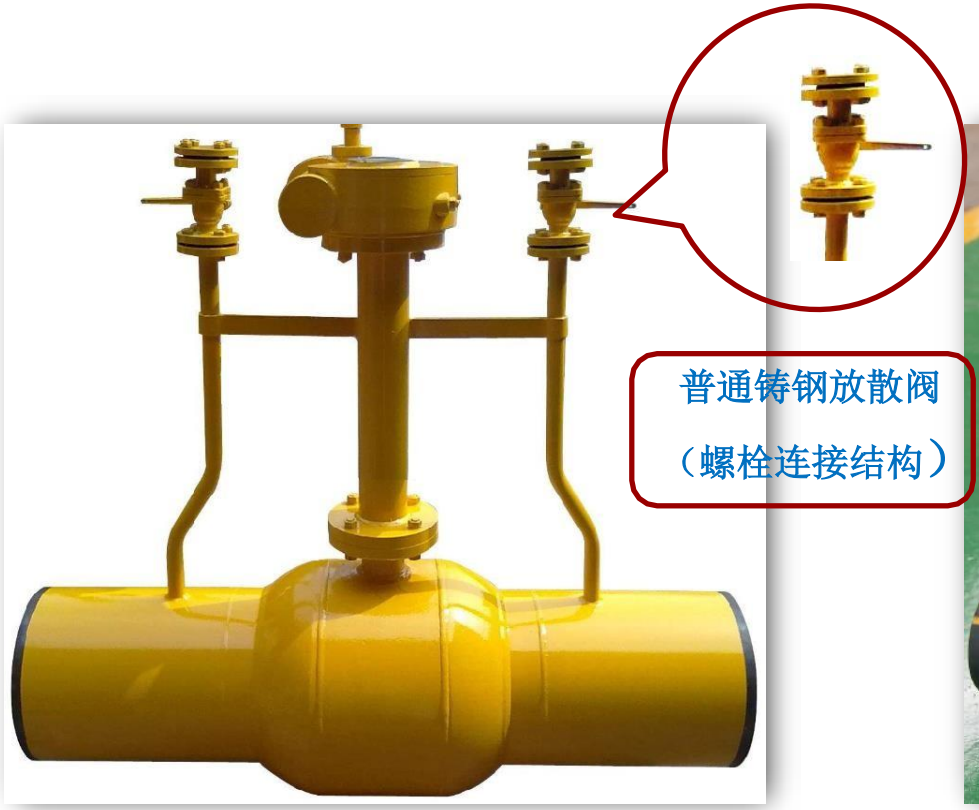

■ 普通直埋式球阀

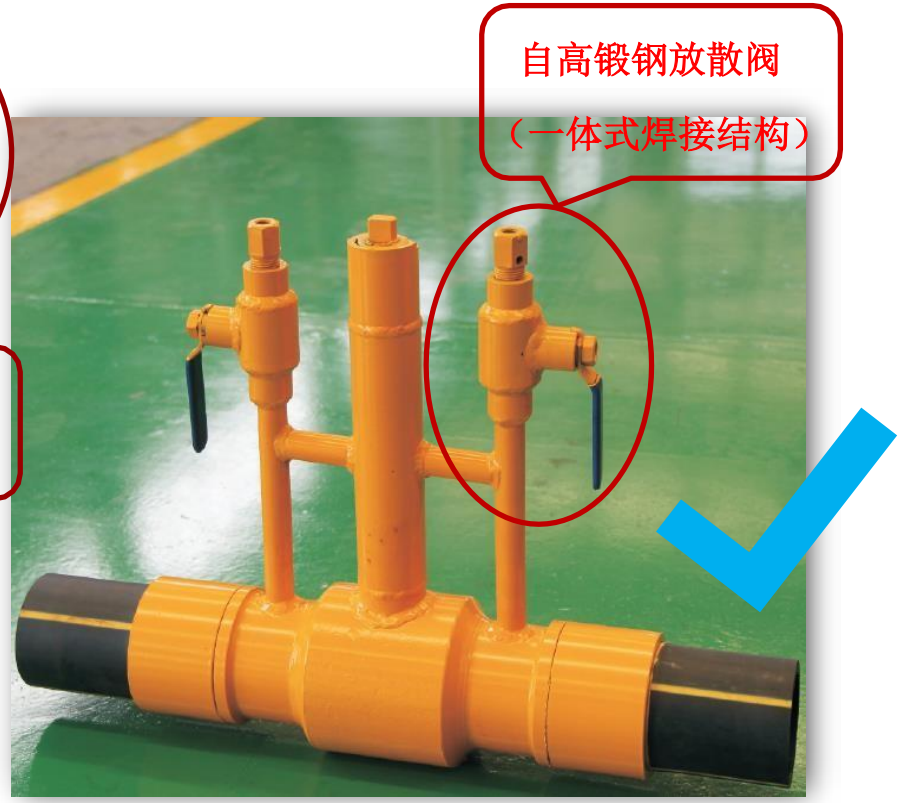

■ 自高直埋式球阀

（二）PEV钢制PE球阀

➢ 特点十：多种放散结构（□ 双放散、□ 单放散、□ 无放散）可选。

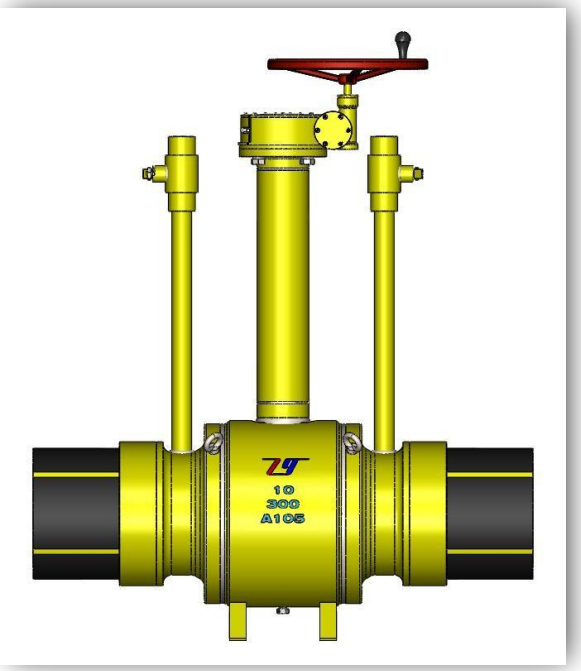

■ 双放散

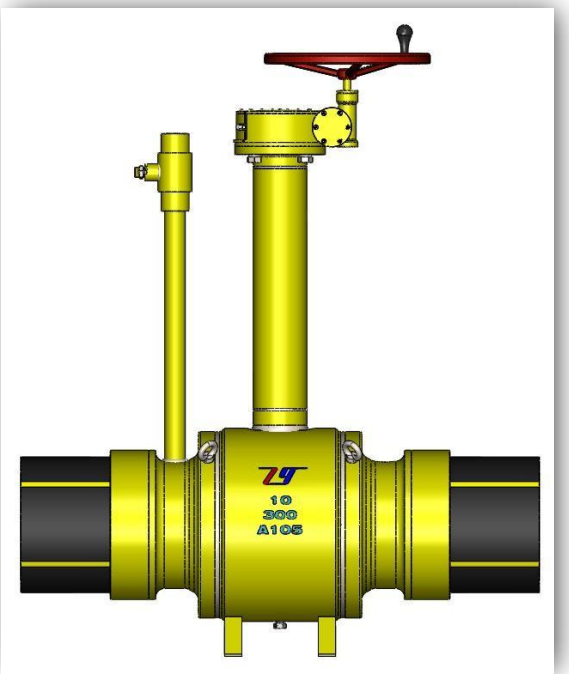

■ 单放散

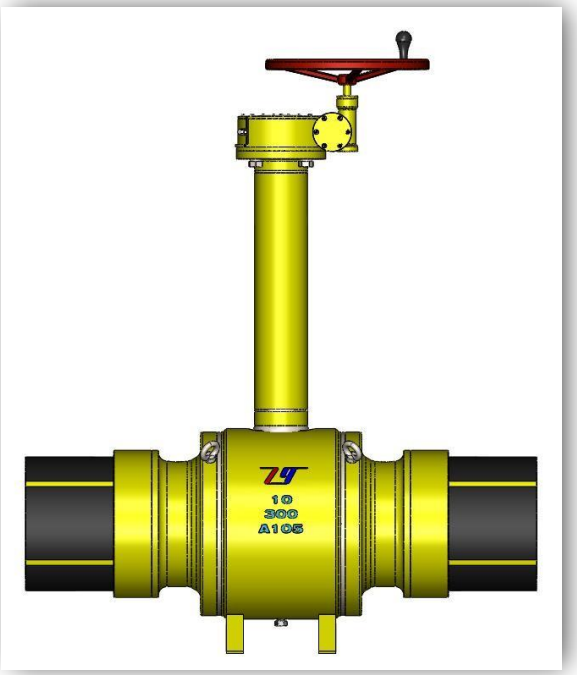

■ 无放散

（二）PEV钢制PE球阀

- **特点十一：**节约安装空间，相对于常规埋地球阀而言，针对于城市燃气专门设计的直埋式球阀，阀门无外漏，**可直接深埋至地下**。无需修建庞大的地下阀室，**只需修建阀井即可**，大大节省施工费用及工程时间。

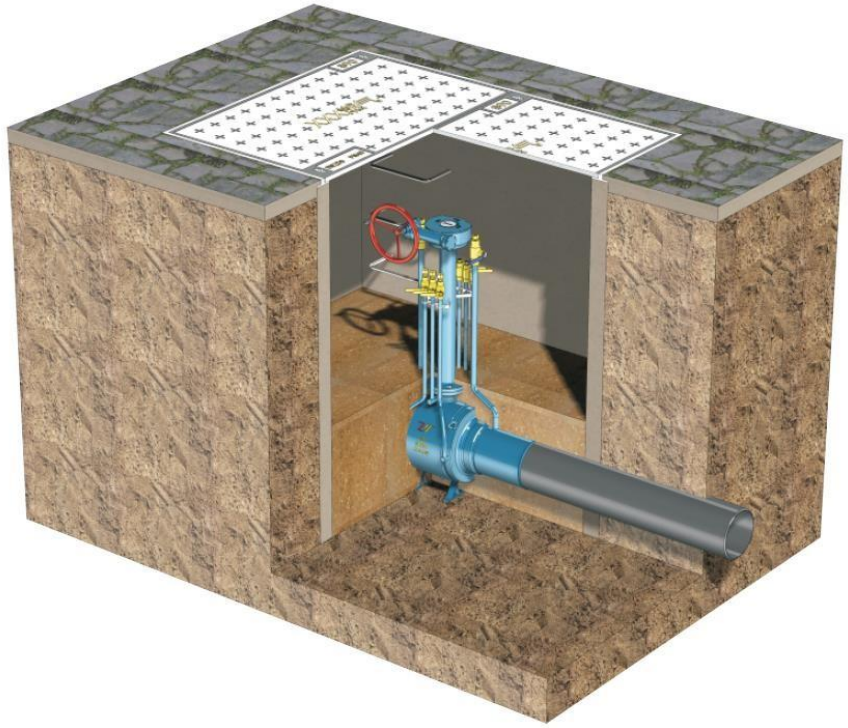

■ 常规埋地球阀，地下阀室操作

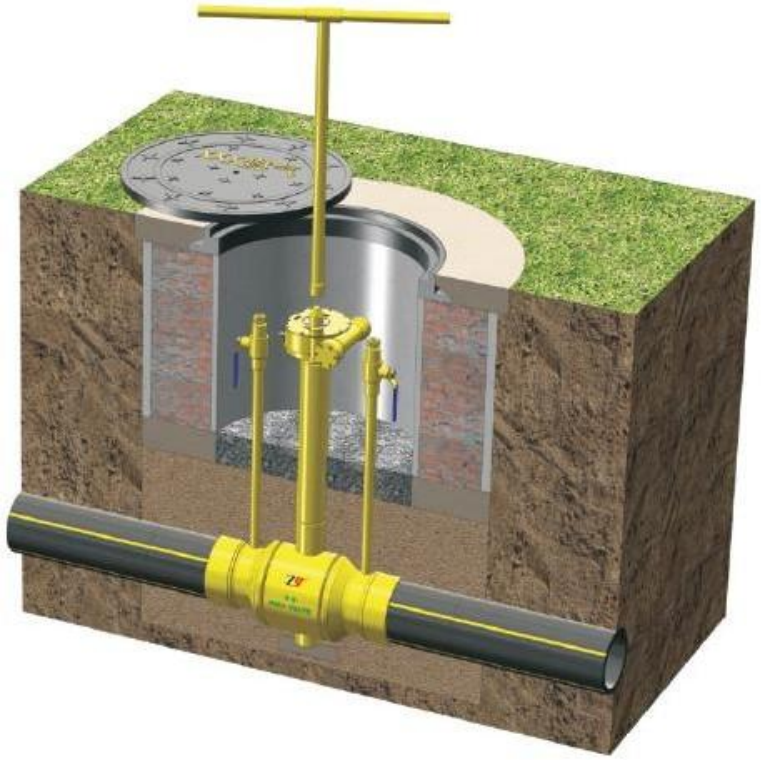

■ 自高直埋式球阀，埋至阀井，地上操作

（三） WB型城市燃气直埋球阀（管网及管线）

城市燃气直埋球阀是我公司通过对进口全焊接球阀的研究基础上，结合国内外优良技术，研发的高性能产品，它具有操作轻便、密封性能更可靠、使用寿命长等特点；该类阀种主要应用于城市燃气管网、供热系统及各类中低压主管线上。

1.整体全焊接结构，一体成型，阀门绝无外漏

2.阀体长结构，利于焊接施工

3.双阀座、双保险设计，阀门更安全可靠

4.阀杆多重密封，确保无外漏

5.体型小，安装方便，施工成本低

6.配置放散阀，特殊时期可对管道上游端或者下游端进行放空（选配）

7.外防腐通常选用加强级防腐沥青漆；FRP玻纤防腐、最高级选用STAC矿脂油漆

8.阀门的阀体均采用锻钢件或流体管件，避免了铸件缩孔等潜在缺陷造成的壳体泄漏，100%的锻造或流体厚壁管可以有效的保证金属晶粒组织流向以及最优的机械性能。

技术特点描述

1. 整体全焊接结构，一体成型

描述：中部连接、端部连接、颈部连接形式均采用焊接成型，保证了阀门绝对无外漏点，更加安全可靠。（图1）

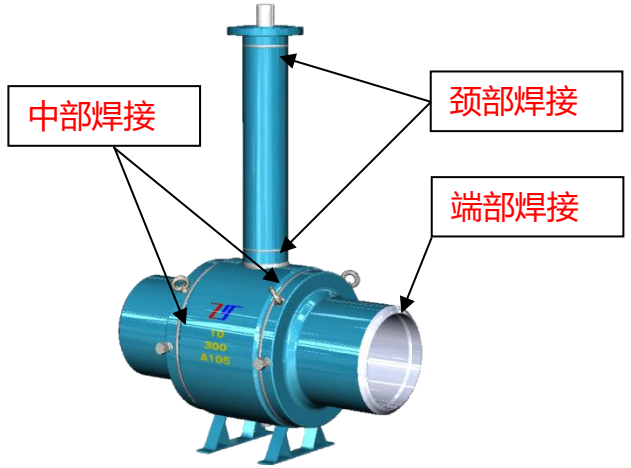

图1

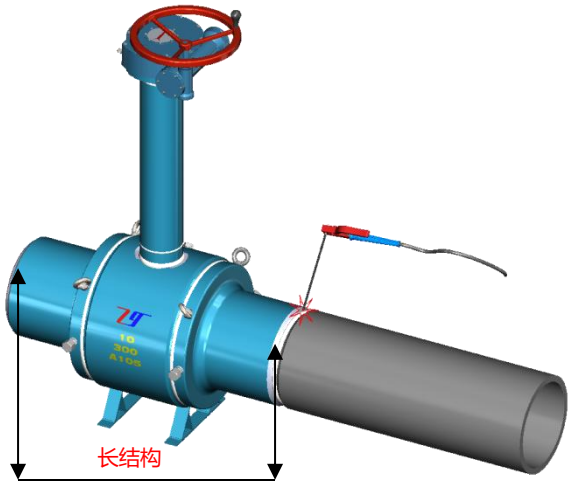

图2

2. 阀体长结构对现场施工焊接的适用性

描述：阀门结构长度相比普通标准焊接球阀更长，无须单独焊接袖管，可直接与管道对焊，并且运输及施工都更加方便；阀门设计的两端直管段充分考虑施工现场焊接时产生的热能不会影响并破坏阀门的密封件，此方案通过红外线测温仪进行验证，证明城市燃气直埋球阀现场焊接时安全可靠。（图2）

技术特点描述

3. DBB阀座结构，双向密封，双重密封形式

描述：阀门的上下游端均设置有单独的阀座，且都能起到密封作用，阀门无安装方向，当上游端的阀座密封失效以后，仍然能够依靠下游端的阀座密封；双阀座借鉴国外最先进的结构，为双重密封形式（VITON“A”+DEVLON），低压时通过VITON来实现密封，当压力升高或初始密封VITON受损不能有效密封时，可靠第二道阀座“DEVLON”密封，该双重密封结构具有双保险功能，同时第二道阀座DEVLON对VITON阀座也具有保护功能，阀座使用寿命长。

黑色为VITON A

双重密封形式阀座

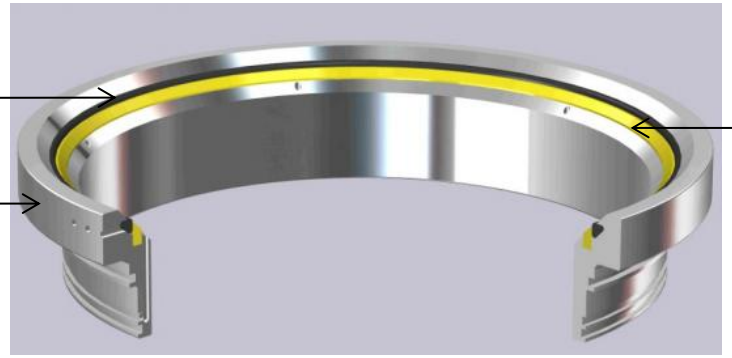

黄色部分为DEVLON或MOLON

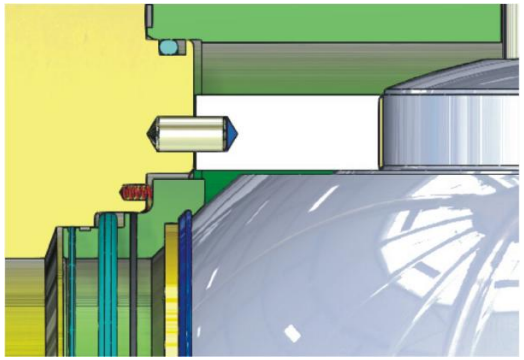

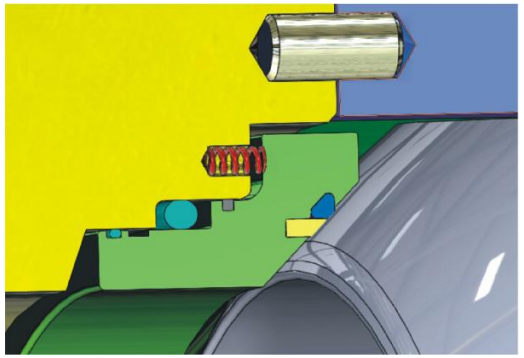

单侧阀座图解

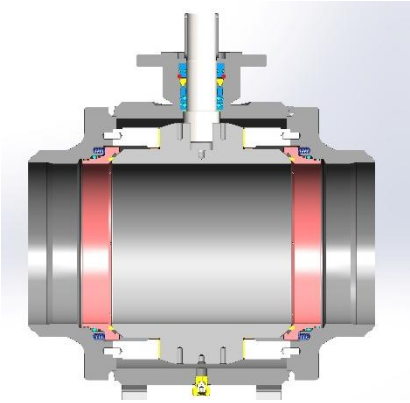

DBB双侧阀座图解

技术特点描述

5. 体型小，安装方便，节省工程成本

描述：阀门体型较小，便于施工时安装，城市燃气直埋球阀只需建造小型阀井，配置一套井圈、井盖，相比标准全焊接球阀建造的大型阀井可节约不少工程开支，该阀种可根据客户的现场埋地深度调整阀门的高度，操作人员可在地面使用T型扳手或者立式手轮对阀门进行启闭操作。

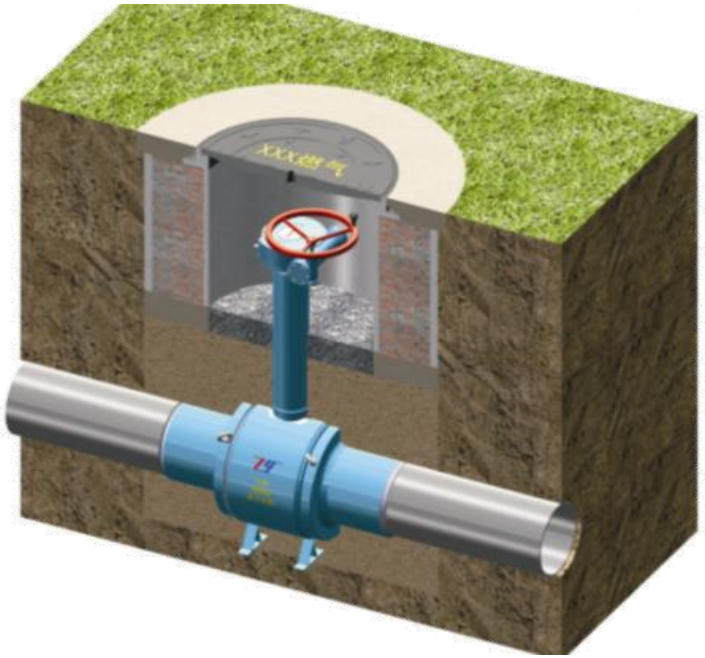

城市燃气直埋球阀阀井示意图

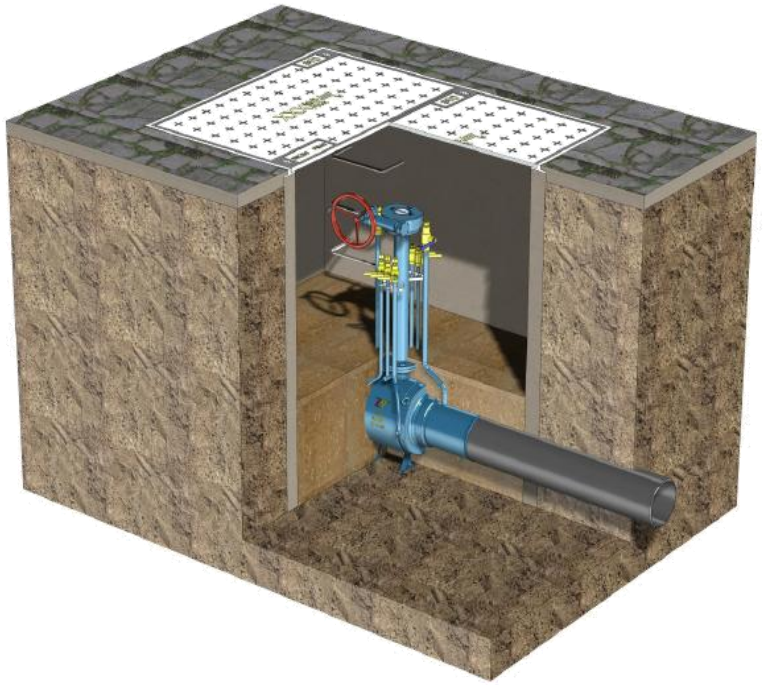

常规全焊接球阀埋地示意图

6. 放散阀（根据需要，选配）

描述：配置放散阀，特殊时期可对管道上游端或者下游端进行放空，放散阀是管道输送中的一种安全装置，当管道内部压力超过特定值或管道检修需对上游管道进行放空时使用。

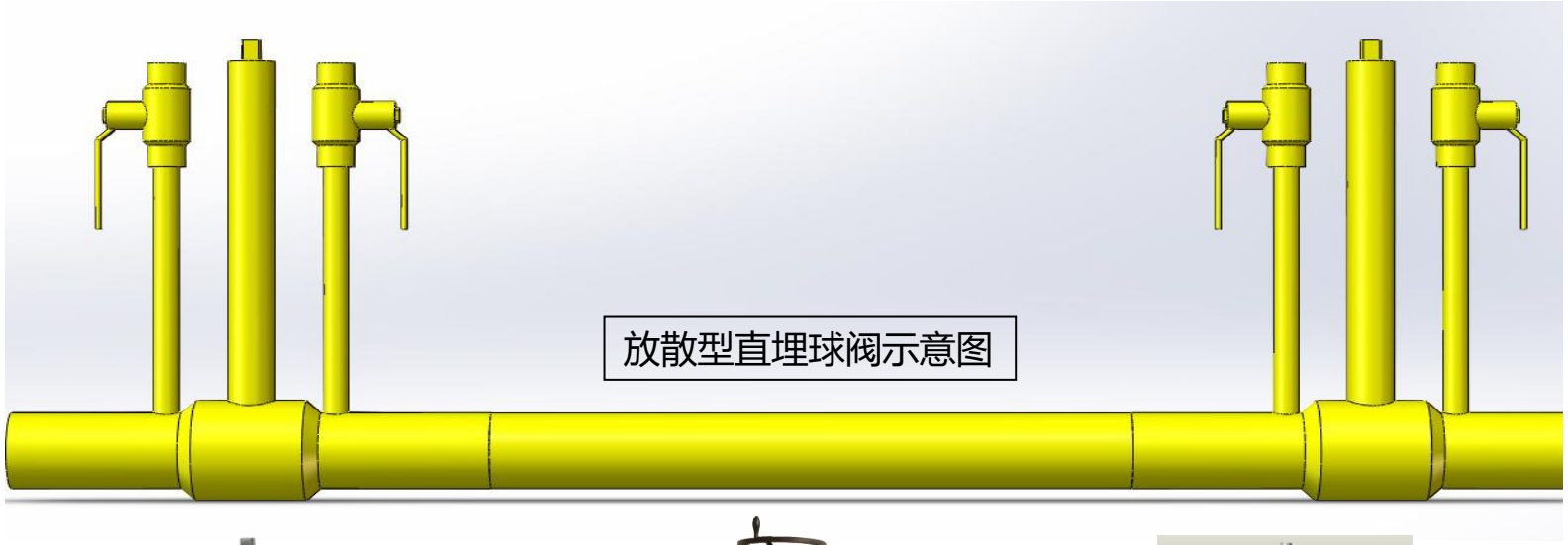

单放散型

双放散型

无放散型

技术特点描述

4. 阀杆多重密封

描述：阀杆采用四重密封结构，确保阀杆密封的安全可靠性。现今对城市燃气的安全性要求越来越高，城市燃气管网最忌讳出现外漏，而我公司所设计的城市燃气直埋球阀唯一可能出现外漏的地方就是阀杆的转动部位，所以我公司对阀杆转动部位采用四重密封，阀杆下部有2层O型圈密封，外加填料密封，填料密封部位采用可拆卸、可更换结构。

下图所示均为阀杆部位，带颜色填充的为阀杆的密封件，多重密封的优越性能得以体现。

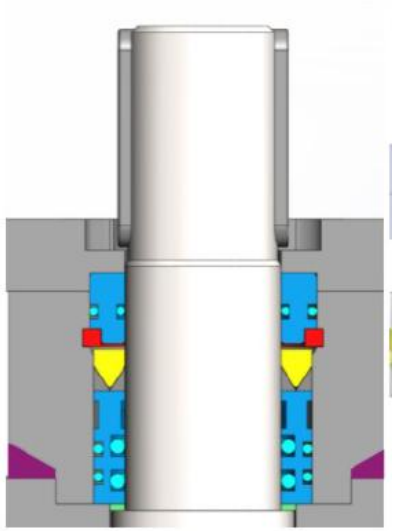

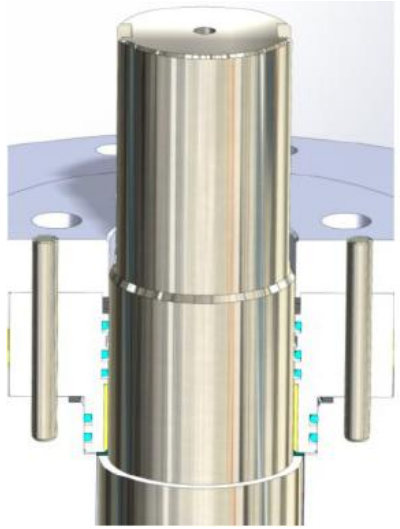

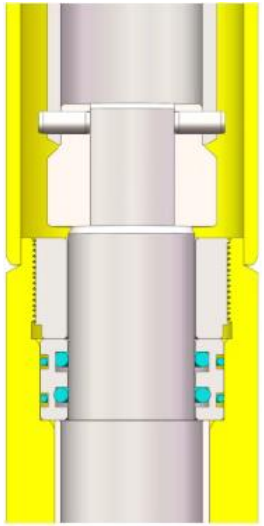

城市燃气直埋球阀-颈部阀杆示意图

技术特点描述

7.外防腐处理

描述：为适应城市高速发展的需要，目前城市燃气管网大多铺设于地下，而地下的环境也非常的恶劣，所以对于城市燃气埋地球阀的外防腐要求特别高，我公司针对该情况对埋地球阀使用加强级防腐，如环氧煤沥青漆、FRP玻纤防腐、STAC矿脂油漆等。

加强级防腐沥青漆

FRP玻纤防腐

STAC矿脂油漆

技术特点描述

8. 紧凑的锻造阀体

描述：阀体选用高质量的锻造材料，阀门的中体及左右体均整体模锻成型，阀门的结构更加紧凑，并且锻钢材质充分保证了与相应管道的适配性与可焊性，锻钢材质可避免铸件材质存在的潜在缺陷引起的壳体泄露（外漏）

模锻A105材料

左右体-锻件加工

（四）QBV一体式浮动球阀

➢ **概述：**随着城市及城镇燃气的发展，对燃气球阀提出了更高的**质量**、**性能**及**成本**要求。 自高阀门结合燃气阀门应用现状，对浮动球阀进行了完全的创新研究，设计开发出了 **QBV系列一体式浮动球阀**。壳体为创新型的**一体式整体锻造阀体**工艺结构，同时对内部 密封系统也进行了独特强化设计。该类球阀为我公司铸钢浮动球阀的升级换代产品，特别适合燃气环境使用。

★ **优势一：整体锻造阀体**，锻造材料提升阀体强度，避免铸钢阀体材料缺陷，杜绝壳体缺陷所致的外泄漏。

★ **优势二：一体式成型阀体**，无螺栓连接点，避免阀体螺 栓连接密封处的外泄漏。

★ **优势三：阀座主动密封结构**，双保险密封更可靠、启闭 扭矩更小、操作更灵活。

★ **优势四：**阀杆**四重密封**设计，最外层可在线维护更换，**解决了**常规浮动球阀单一**阀杆密封**容易导致**泄漏**的难点。

★ **优势五：关阀自锁阀门专利结构，**为自高阀门与成都**燃气**集团共同研发的发明专利，该专利旨在球阀关闭后自 锁定在关位**需特定钥匙才能开阀**，防止误操作。（专利公布号：CN110195798A）

★ **其它特点：**具备**防火、防静电结构**及**阀杆防喷出结构**， 确保使用更安全。

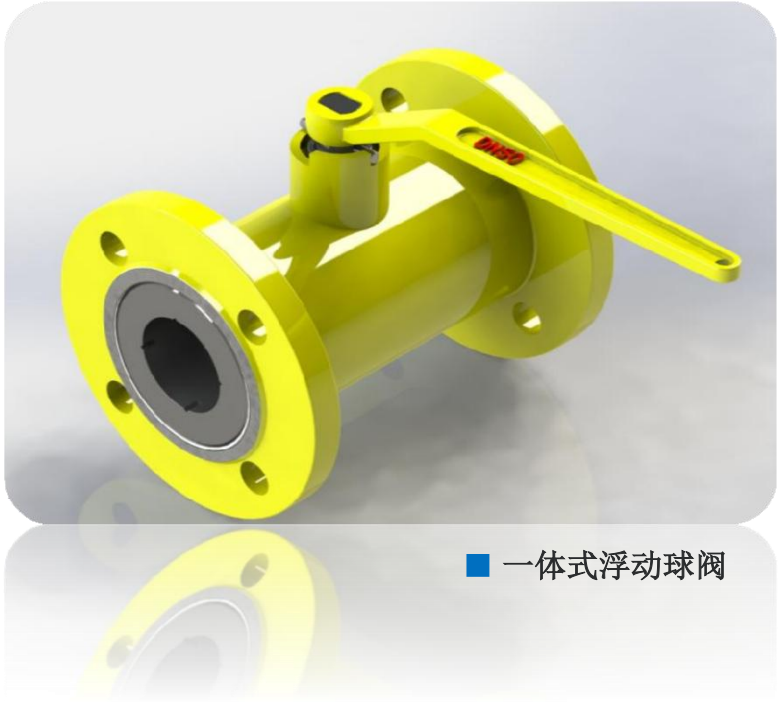

■ 一体式浮动球阀

（四）QBV一体式浮动球阀

- **优势一：整体锻造阀体**，锻造材料提升阀体强度，避免铸钢阀体材料缺陷，杜绝壳体缺陷所致的外泄漏。

铸造缺陷一直是困扰阀门制造企业的一大难题，如砂眼、缩孔、裂纹、针孔、夹渣、疏松及硬度降低等铸态缺陷，容易引起阀体泄漏和强度下降。**自高阀门QBV系列球阀采用整体锻造材料**，材料通过锻打能消除金属在冶炼过程中产生的缺陷，优化微观组织结构，锻件的机械性能优于同样材料的铸件。

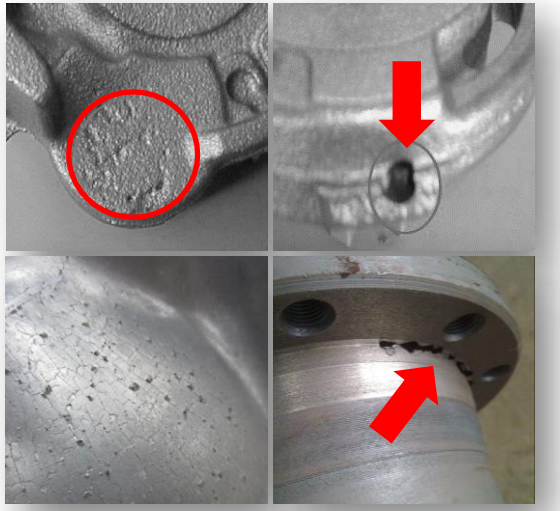

■ 铸造零件典型铸造缺陷

■ 锻造材料机械锻打消除缺陷

■ 铸钢浮动球阀

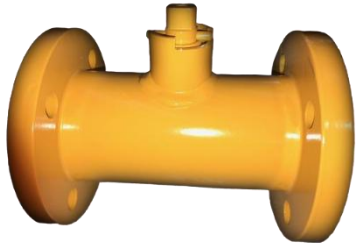

■ 自高锻钢浮动球阀

（四）QBV一体式浮动球阀

➢ **优势二：一体式成型阀体，**无螺栓连接点，避免阀体螺栓连接密封处的外泄漏。

阀体采用**一体式锻件**，整体加工成型，无外漏点。彻底避免了传统两片/三片式浮动球阀阀体螺栓连接处容易泄漏的隐患。

■ 两片式浮动球阀

One piece valve body

CNC整体成型加工

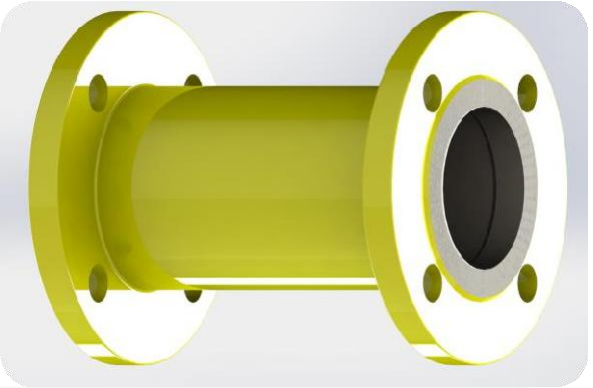

360° Safe

一体式阀体无漏点

■ 自高一体式浮动球阀阀体

（四）QBV一体式浮动球阀

➢ 优势三：**阀座主动密封结构，**双保险密封更可靠、启闭扭矩更小、操作更灵活。

主动密封座结构的引入，使得一体式球阀实现了双保险密封效果，阀门正常运行条件下由介质主动推动上游密封零件实现密封，**即使上游阀座损坏**，介质也可推动球体紧压阀座，**实现下游阀座密封**。普通浮动式球阀，阀座镶嵌在阀体上不可移动，只能实现下游密封。

上游阀座完好

介质主动推动活塞组件向球体位移，使阀座与球体紧贴密封截断

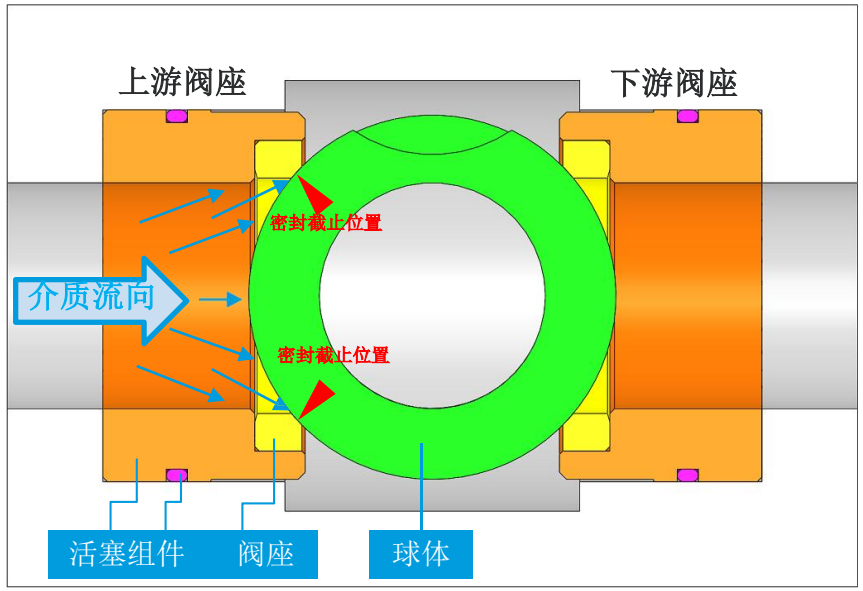

上游阀座损坏

介质从上游阀座损坏处到达中腔，推动球体紧贴下游阀座密封截断

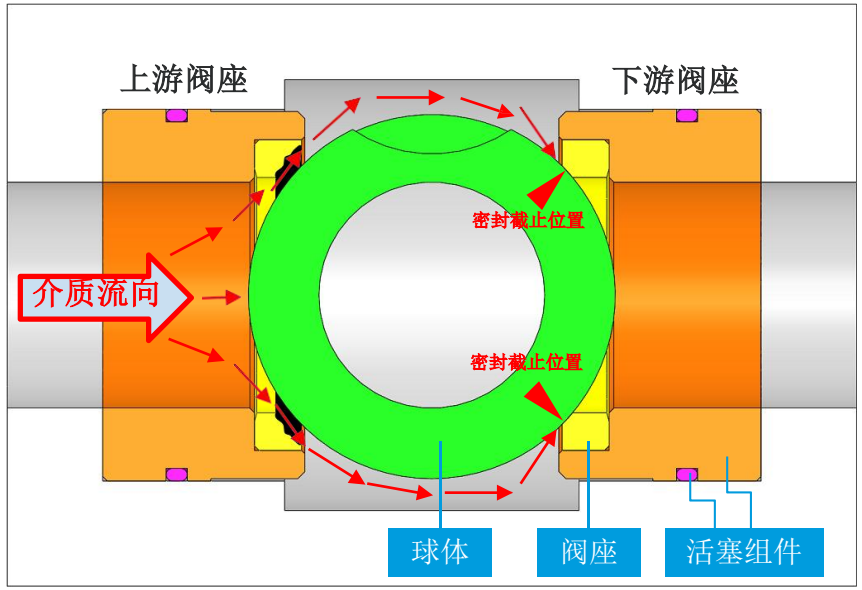

■ 阀座主动密封结构（自高一体式浮动球阀）

（四）QBV一体式浮动球阀

➢ **对比分析：**普通浮动式球阀密封结构及密封原理。

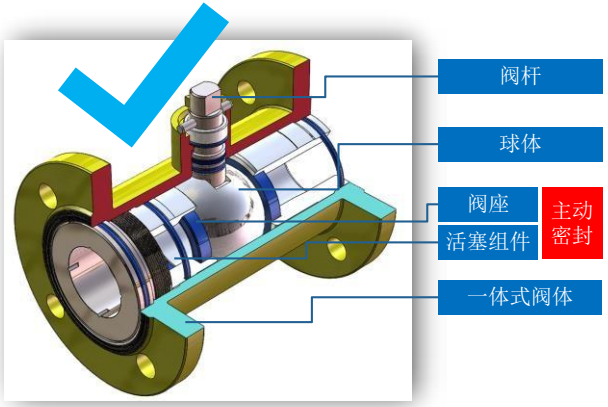

■ 结构图（自高一体式浮动球阀）

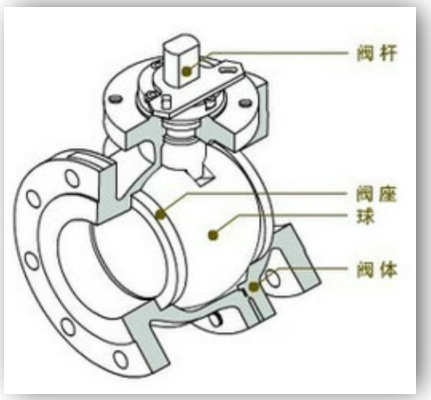

■ 结构图（普通浮动球阀）

介质流向

普通浮动球阀密封原理图

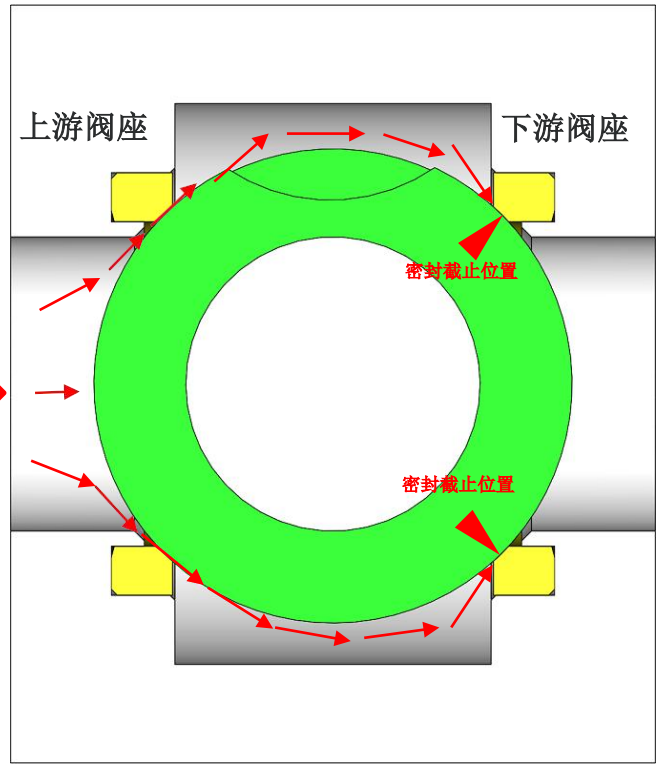

■ 阀座密封结构（普通浮动球阀）

疑问：为什么普通浮动球阀上游阀座不能实现密封？

因为：阀座不具备活塞特性且不能移动，压力作用下球体会远离上游阀座，故无法实现上游密封。

（四）QBV一体式浮动球阀

➢ **优势四：**阀杆**四重密封**设计，最外层可在线维护更换，**解决了**普通浮动球阀单一**阀杆密封**容易**泄漏**的难点。

自高阀门一体式浮动球阀采用O型密封圈+止推密封垫片结构，总共四重密封，**最外层（第四层）密封可在线快捷更换**，材质为橡胶+PTFE两种材料组合密封。

4 times safety

可在线更换	第四重 O型圈密封
压力越高密封越好	第三重 止推密封垫片
耐久性密封性优良	第二重 O型圈密封
耐久性密封性优良	第一重 O型圈密封

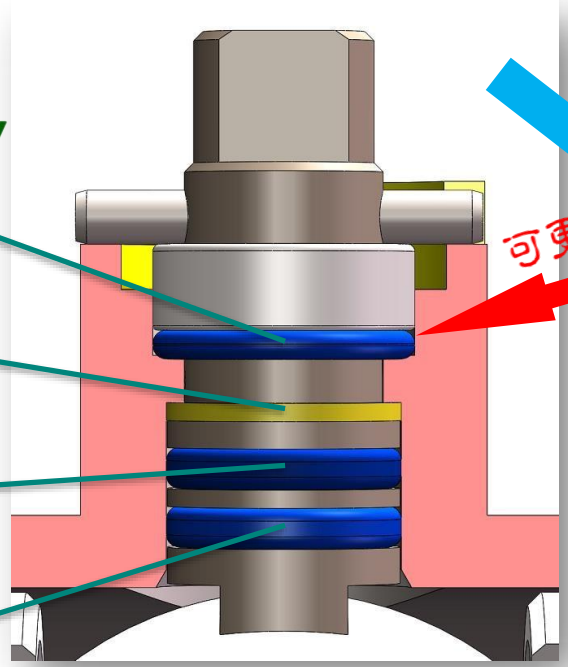

■ 阀杆密封结构（自高一体式浮动球阀）

可更换式设计

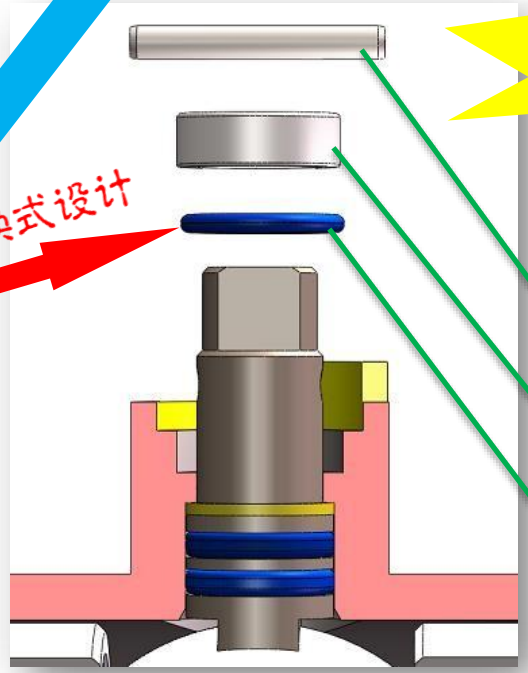

■ 可在线更换第四重密封

较普通螺栓压紧式结构，自高结构更快捷

STEP 1：取下销钉

STEP 2：取下压环

STEP 3：换密封圈

注：正式更换前需拆下手柄及操作器。

（四）QBV一体式浮动球阀

➢ **对比分析：**普通浮动式球阀阀杆密封及拆装。

阀杆密封件依靠螺栓压紧力密封，螺栓松动极易泄漏。

VS

自高阀门的O型圈结构，无需额外的压紧力即可密封。

普通浮动式球阀，更换阀杆密封件结构，更复杂。

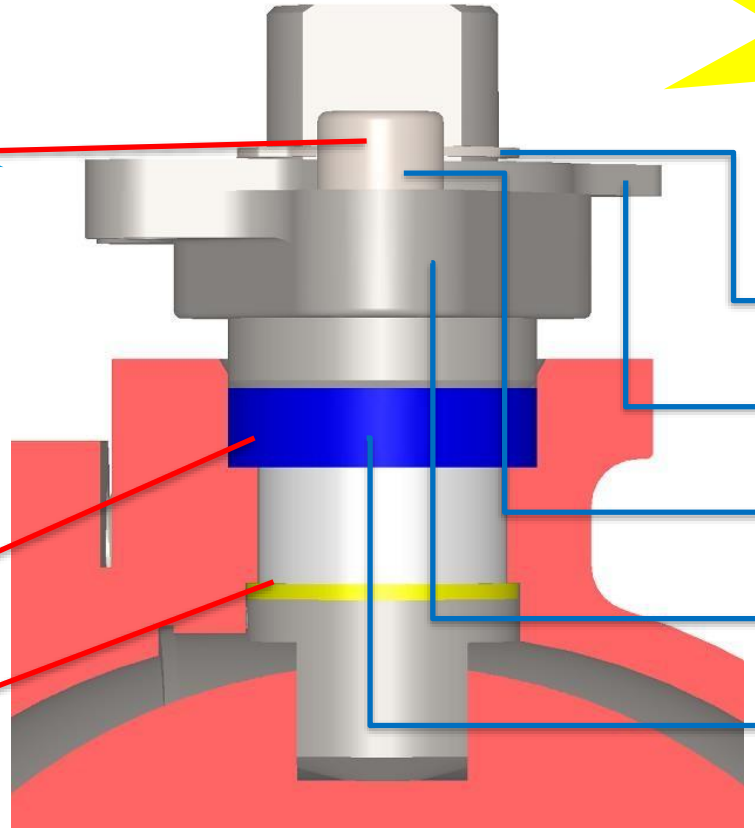

STEP 1：取下挡圈

STEP 2：取下限位块

STEP 3：拆卸螺栓组

STEP 4：取下压环

STEP 5：换阀杆填料

■ 阀杆密封结构（普通浮动球阀）

（四）QBV一体式浮动球阀

- **优势五：关阀自锁阀门专利结构**，为自高阀门与成都燃气集团共同研发的发明专利，该专利旨在球阀关闭后自锁定在关位**需特定钥匙才能开阀**，防止误操作，解决误开球阀所引发的安全问题。（专利公布号：CN110195798A）

注：该结构非标配，需要合同注明。

CNIPA 国家知识产权局 中国专利公布公告

2019106050172 一种自锁阀门及系统

申请公布号	CN110195798A
申请公布日	2019.09.03
申请号	2019106050172
申请日	2019.07.05
申请人	自贡自高阀门有限公司; 成都燃气集团股份有限公司
地址	643002四川省自贡市高新工业园区金川路21号

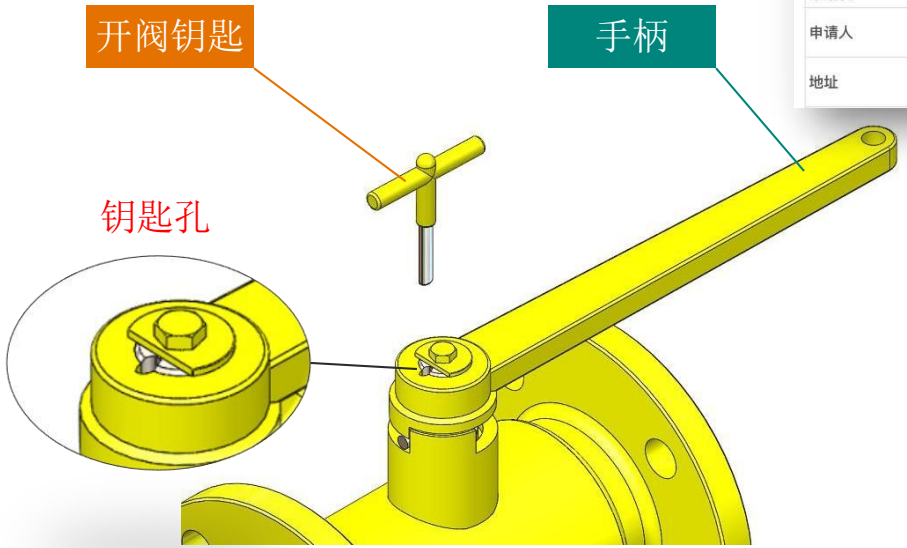

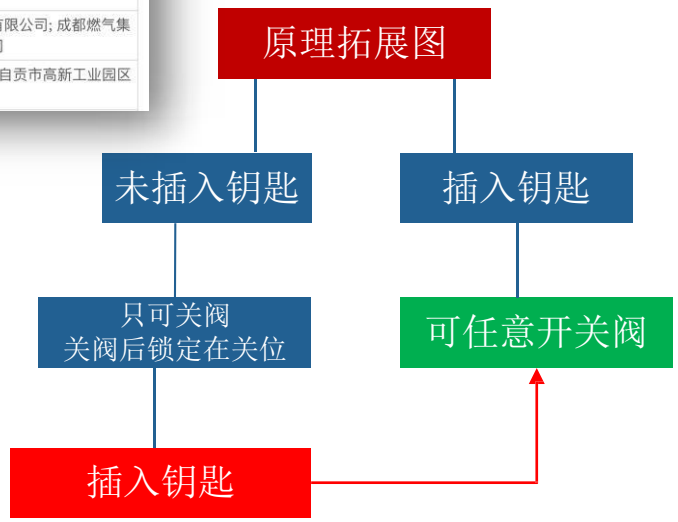

■ 关阀自锁阀门专利结构

（四）QBV一体式浮动球阀

➢ **其它特点：**具备**防火、防静电结构**及**阀杆防喷出**结构，确保使用安全。

火灾条件下球阀的泄漏分为**壳体外漏**和**密封面内漏**两种途径，**一体式阀体**本质杜绝壳体外漏，特殊设计的**双重唇形金属防火密封结构**，可**有效防止密封面内漏**.

无螺栓连接一体式阀体

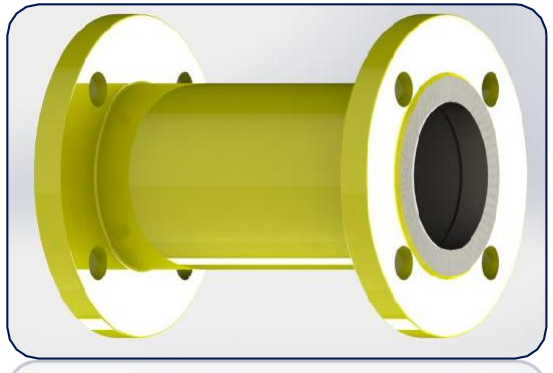

■ 一体式阀体本质防火安全

火烧前

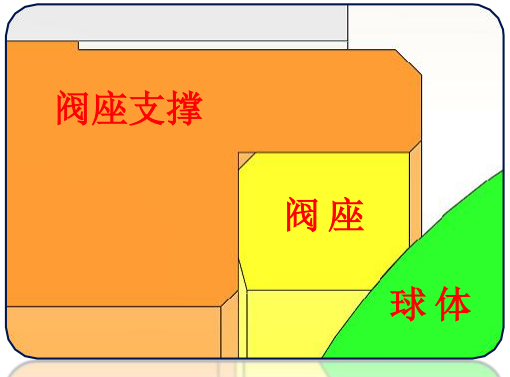

火烧后

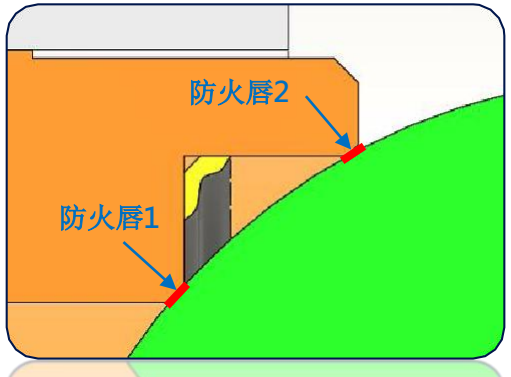

■ 双重唇形金属防火密封结构

（四）QBV一体式浮动球阀

➢ **其它特点：**具备**防火、防静电结构**及**阀杆防喷出**结构，确保使用更安全。

采用钢珠+弹簧式防静电装置，使球体与阀体之间形成电流通路，从而可将球体与阀座开关过程中摩擦产生的静电通过阀体引至大地，防止静电火花点燃介质，避免引起火灾或爆炸等危险。

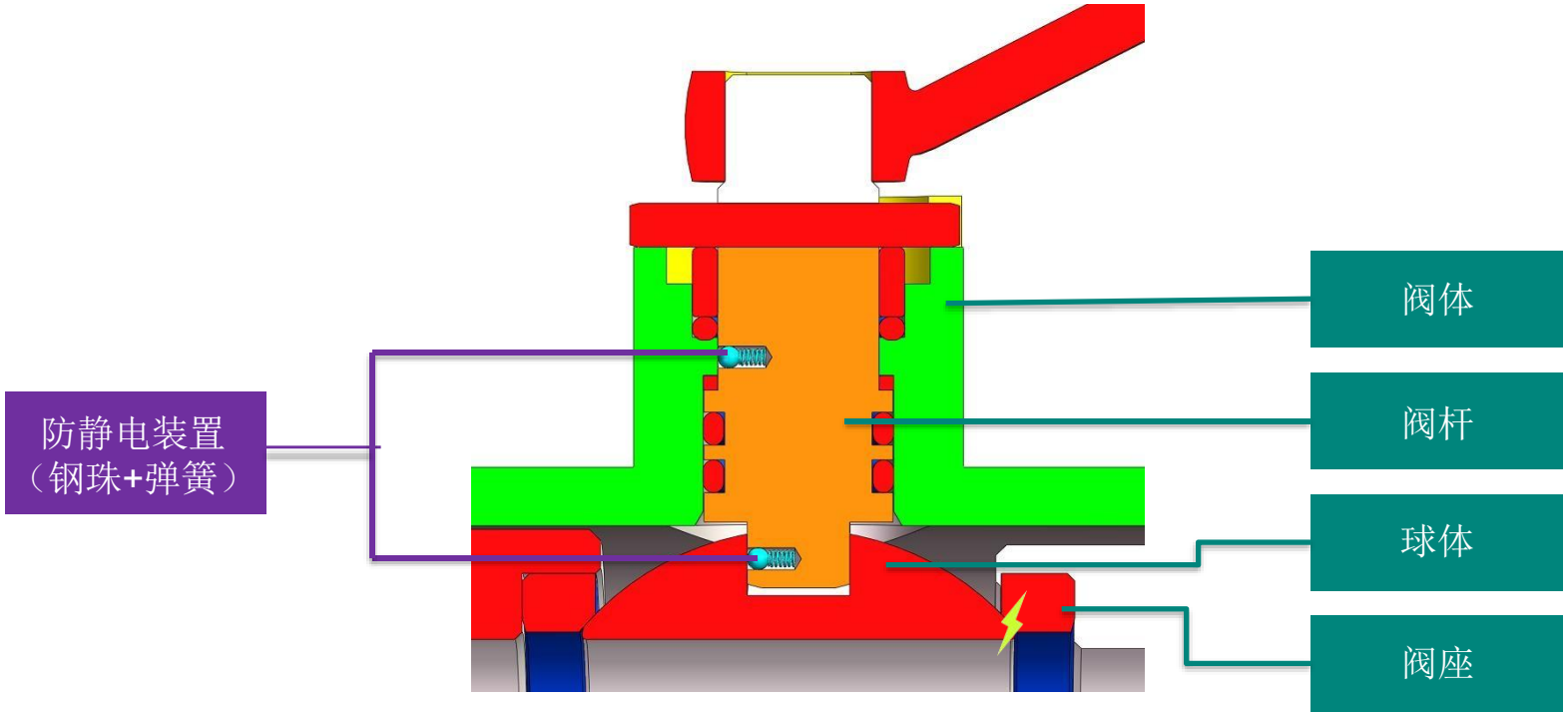

■ 防静电结构

（四）QBV一体式浮动球阀

➢ **其它特点：**具备**防火、防静电结构**及**阀杆防喷出**结构，确保使用更安全。

阀杆在介质的压力作用下，有往外喷出的趋势，自高阀门采用下装式阀杆设计，**阀体直接阻挡阀杆喷出**，相对于螺栓防喷出结构更加可靠。

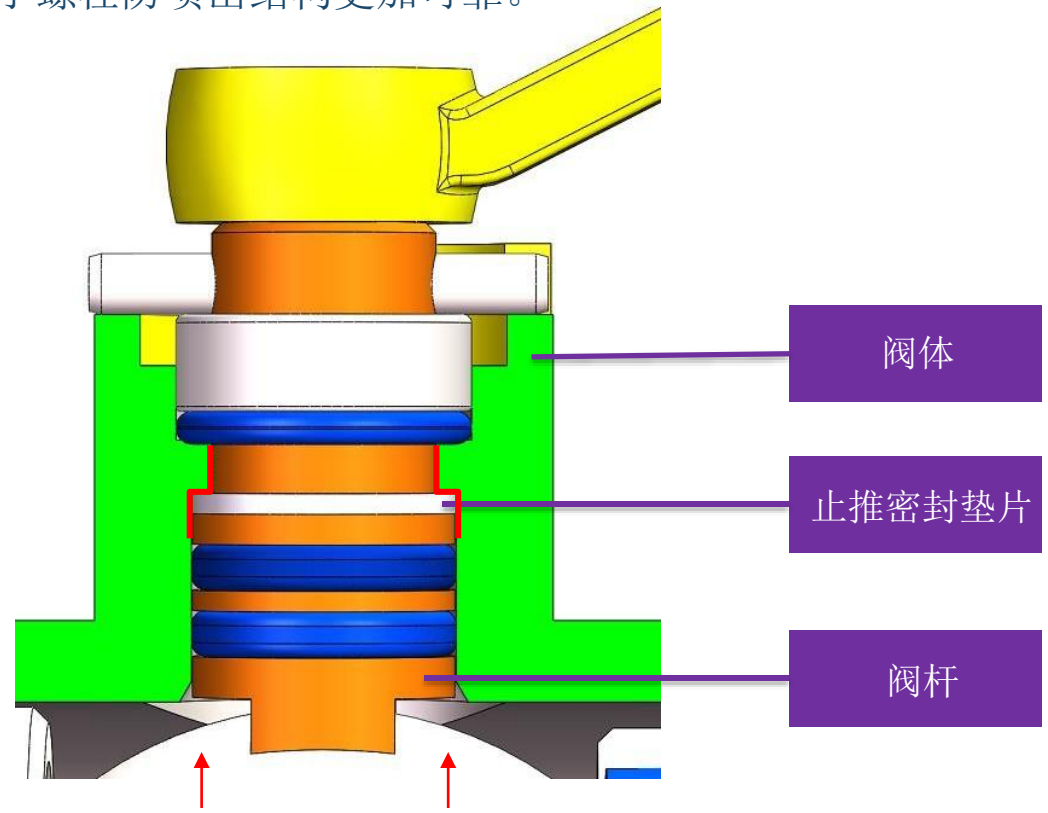

■ 阀杆防喷出结构

自高技术实力

梦想 诚信 品质 务实

- 自贡自高阀门荣获省级高新技术企业证书，设有省级技术研发中心，拥有研发人员20余人，具备**球阀、闸阀、截止阀、止回阀、蝶阀和调节阀**等多种阀门的设计制造能力并获得相应型式试验证书。
- 自贡自高阀门拥有相关国家发明专利及实用新型专利共30余项，以提高阀门的性能和保证结构先进性。
- 自贡自高阀门参与**《阀门逸散性试验分类和鉴定程序》《管线阀门技术条件》《石油、石化及相关工业用的钢制球阀》**和**《强制密封球阀》**共4项国家标准或行业标准的制修订工作。
- 自贡自高阀门与四川理工大学签订校企合作并进行相关阀门研发工作。

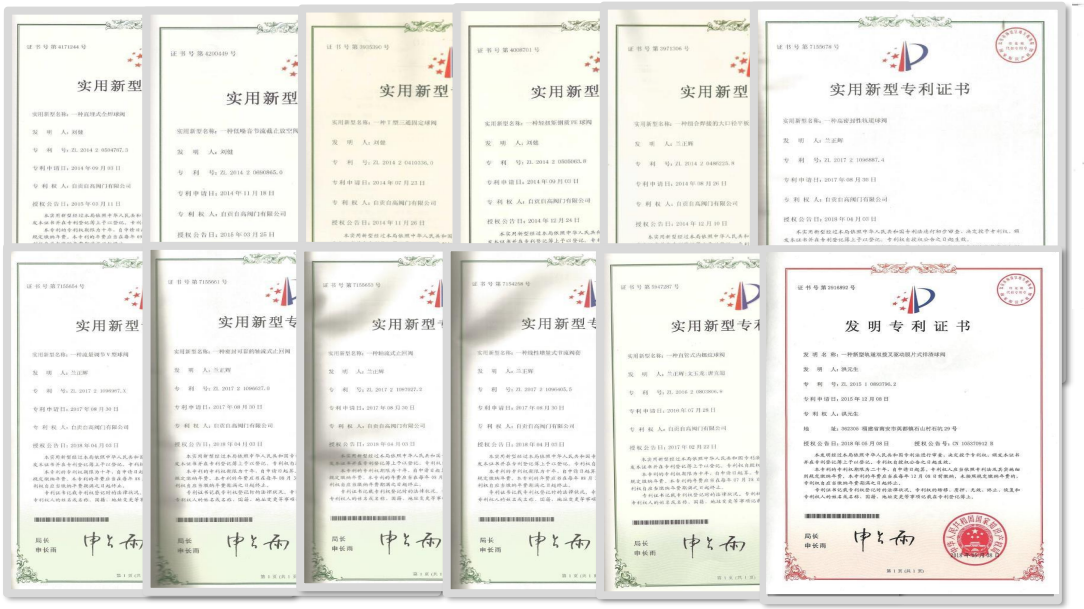

■ 专利证书

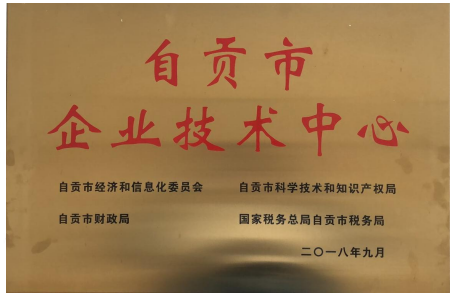

自高技术实力

梦想 诚信 品质 务实

信息化管理

➢ 公司采用**ERP（企业资源计划管理）**系统进行全局管理，并辅以**CAD（设计）、CAE（分 析）**等平台，对产品设计研发、营销、采购、物资管理、制造、人力资源配置等全过程 进行可视化控制，优化了企业资源、改善了企业的经济效益、提升了企业的核心竞争力，加强了产品的逆向可追溯性，保障了销供体系与售后体系的可靠和高效运行。

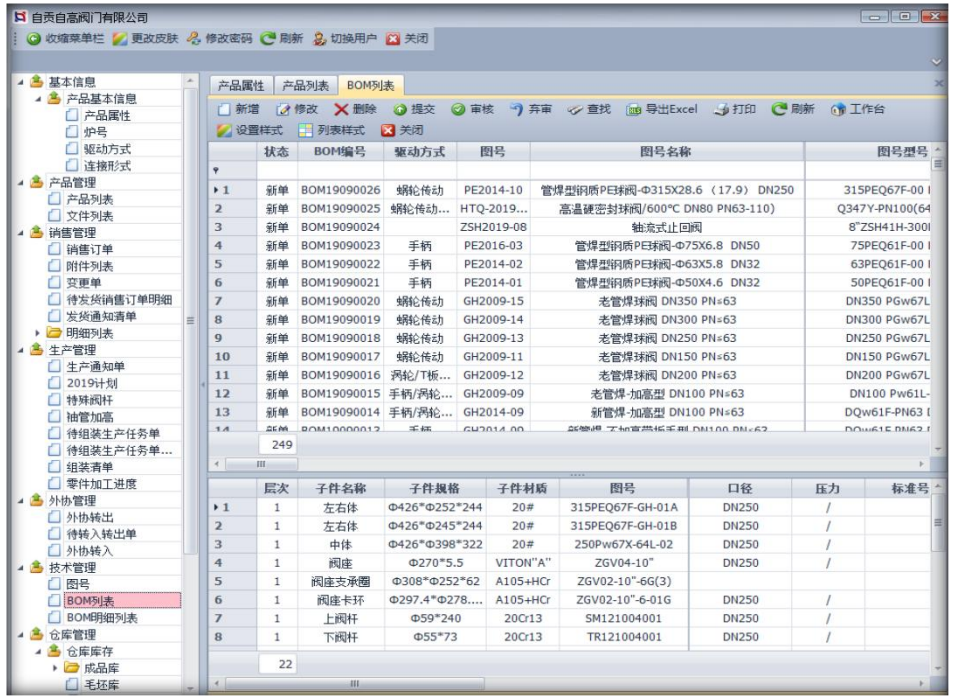

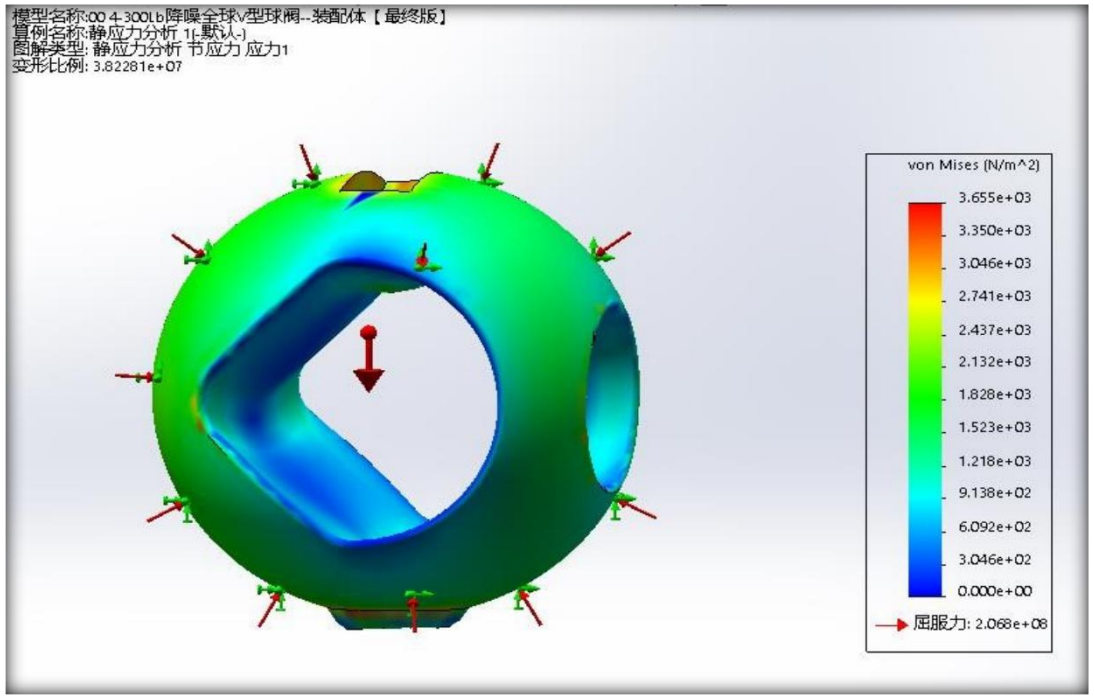

质量控制能力简介

- 公司严格按照国际质量管理体系认证**ISO 9001** 、美国石油学会**API 6D**及**APIQ1**、中国**特种设备（压力管道元件）制造许可认证**等进行质量管理。建有专业的质量检测中心，具有完善的质量保证体系和严格的质量控制措施。
- 质量检测方面拥有及包括金相显微镜、电火花检测仪、数显碳硫高速分析仪、直读光谱分析仪 、金相显微镜、超声波探伤仪等检测设备。共计检测设备40余台（套）。
- 质量控制流程方面公司采用**ERP（企业资源计划管理）**系统进行全局管理，对产品每个质量控制环节进行可视化控制，使产品质量控制手段在**规范**、**高效**、**有据**的条件下可靠运行。

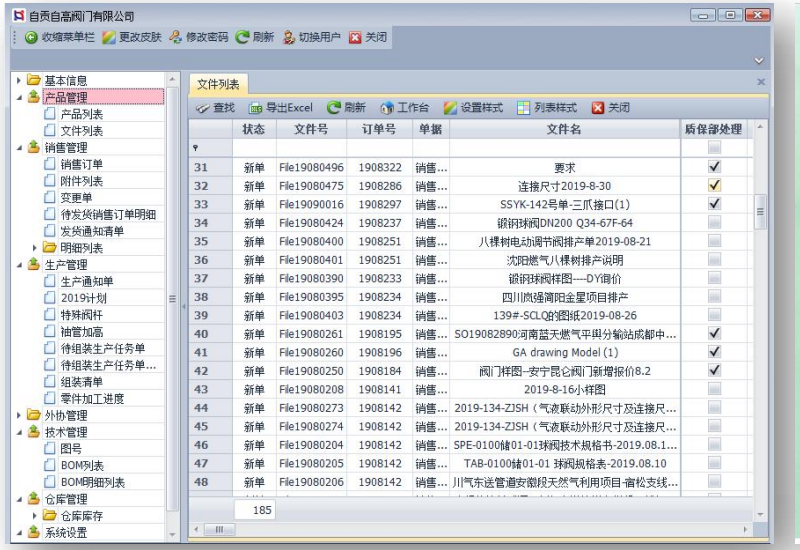

■ ERP系统截图（质保部门处理流程示意）

■ 通过ISO质量管理体系认证

■ **获得省质量管理先进企业称号**

自高服务

梦想 诚信 品质 务实

- 自高阀门于2019年成立自贡自高阀门技术服务有限公司，设有一支专业的工厂化售后团队，采用工厂集中化管理、培训、调度模式，设有专业化的3D立体仓库，采用ERP资源系统对其控制管理，可昼夜备足备品备件，特殊备件也可昼夜加急赶制。
- 依托日益便捷的交通系统，可**24小时内**可抵达国内现场进行完善的产品安装指导、人员培训和现场维修等支持和服务。

■依托ERP系统， 对仓库备件库进行科学管理。

■ 沿成自高速路驱车2小时内可接驳成都交通网，实现24小时抵达用户现场。

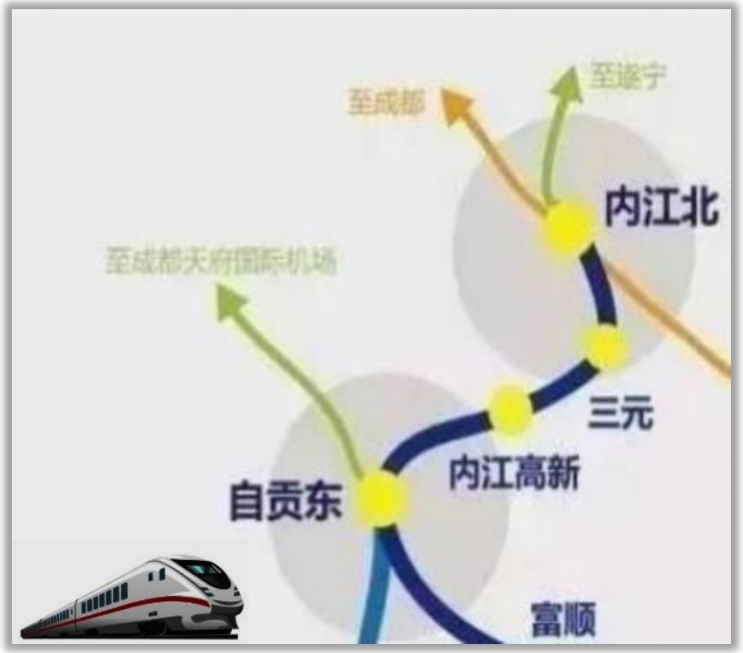

■ 正在建设的成自高铁，建成后1小时可接驳成都交通网，实现24小时抵达用户现场。

自高服务

梦想 诚信 品质 务实

- 依托工厂集中化管理优势为客户提供售前、售中、试运和售后的全方位服务和解决方案，用户满意是自高服务团队的核心目标。

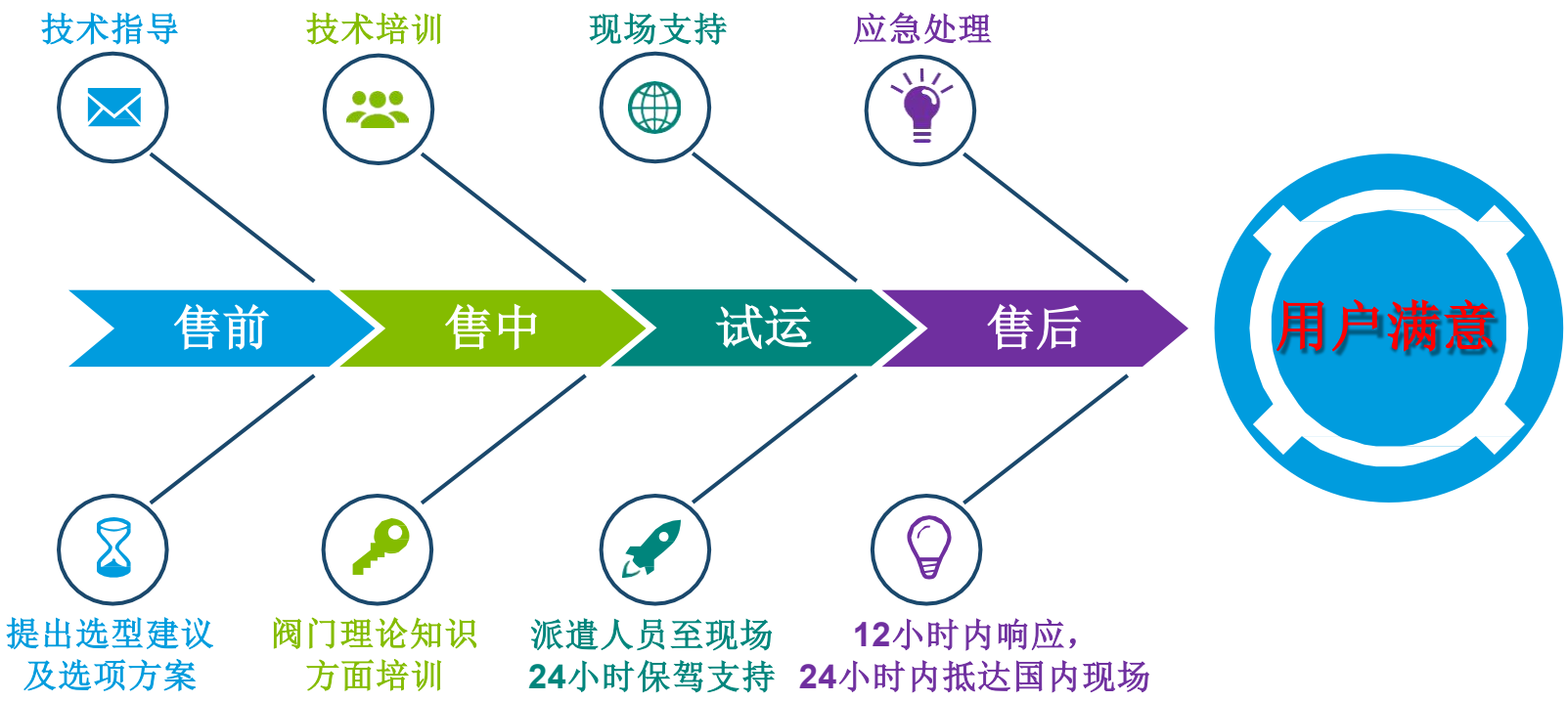

自高服务

梦想 诚信 品质 务实

自高工厂

梦想 诚信 品质 务实

自高工厂

新基地建设使用情况

新基地建设使用情况

新基地建设使用情况

安全第一 文明生产
质量在我手中 用户

部分行车照片——最大起吊50T

十、行车（37 台）

生产厂家：河南省矿上起重机有限公司/河南一重/ 河南省大方重型机器有限公司/河南省晟源起重机械有限公司

购买日期：2011 年至 2020 年

四米立车

大型试压机

部分数控设备照片

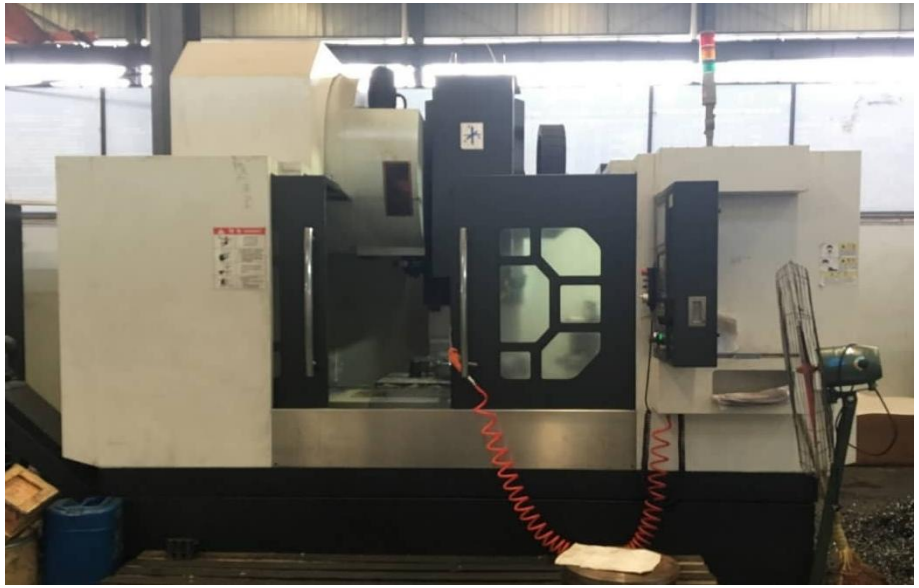

TOM1270
VerticalMachiningCenter

TOM1060B
VerticalMachiningCenter

锐泰数控

HL-63

YJM-2017N

CAK5085s

CKBP6180

CAK5085

云南机床厂
CY-K6150/750

云南机床厂
CY-K6150/1000

云南机床厂

CKJ61125

L 25-240 RPM
H 200-1800 RPM
CK6150B

云南机床厂

丽水欧意
CK50S
丽水欧意阀门有限公司

SMTCL

CKBP6180

部分机床照片

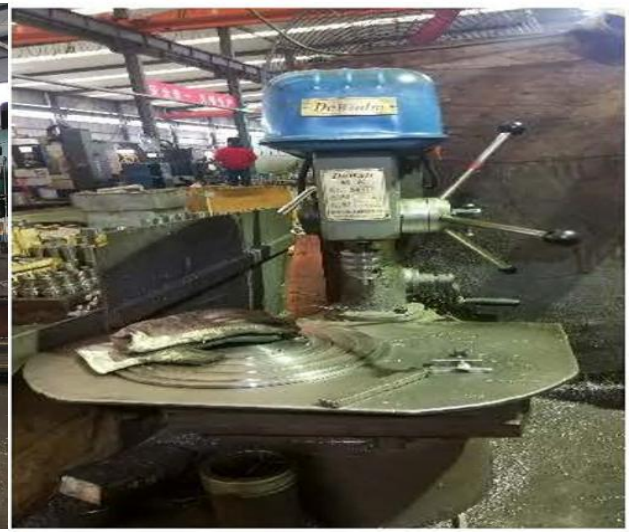

1、ZK25/ ZK25-16 数控钻床

2、MS320 数控带锯床（2 台）

3、GZ4242 数控带锯床（2 台）

6、热处理炉

4、SW4027-1200 电动万向攻丝

5、循环水阀门清洗机（2 台）

3、BK22-8ZG 普瑞阿斯螺杆空压机/2m3

部分焊接设备照片

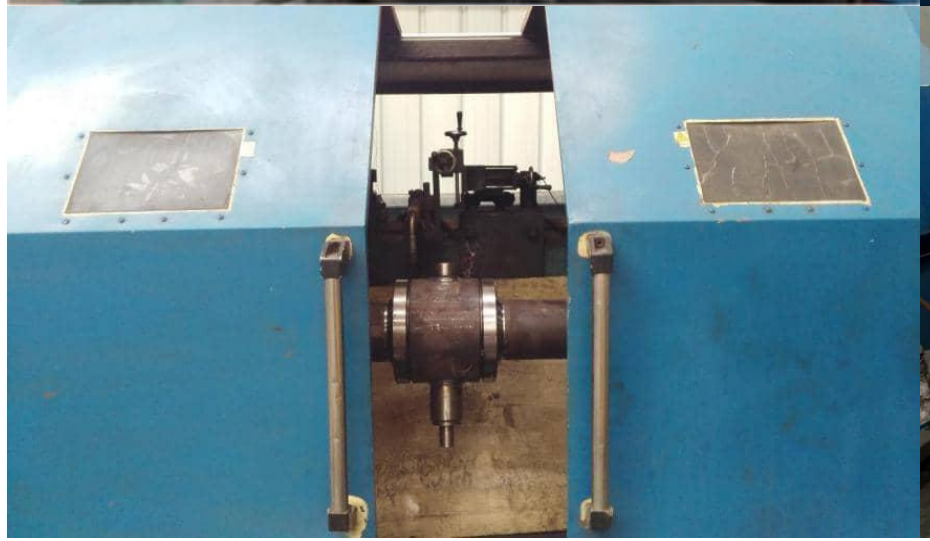

-232
JASIC佳士
WS-400(J98)

234
WS-400
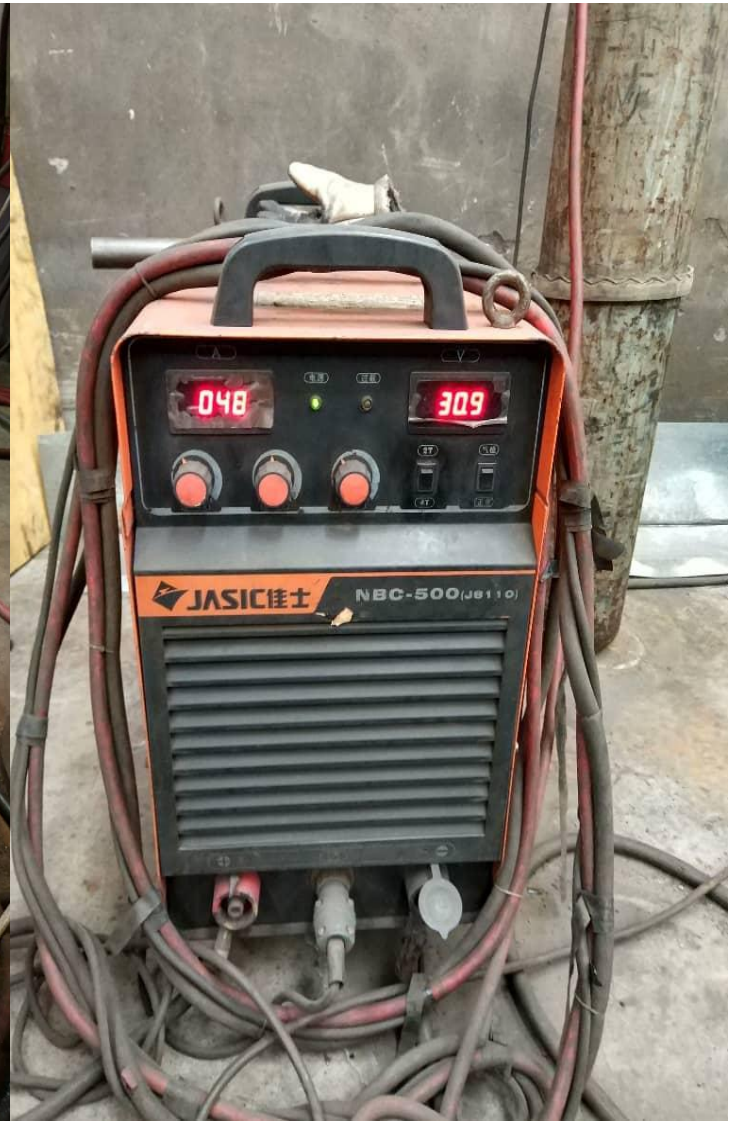
048
30.9
JASIC佳士
NBC-500(J8110)

ZX5-400
可控硅直流弧焊机
SCR Rectify Arc Welder
成都多能电气设备有限公司

油漆线照片

喷砂抛丸设备照片

吊钩式抛丸清理机
SUSPENSIONHOOK TYPE CLEARING POLISHER
型 号
MODEL
电机功率
MOTOR POWER
kw
清理室尺寸
CLEANING DIMENSIONS
mm
编 号
SERIAL NO
抛 丸 器
POLISHER
出厂日期
DATE OF MANUFACTURE
盐城市春江机械制造有限公司
YANCHENGSHICHUNJIANGJIXIEZHIZAOYOUXIANGONGSI
地址：大丰市大龙工业园区 电话：0515-83756666

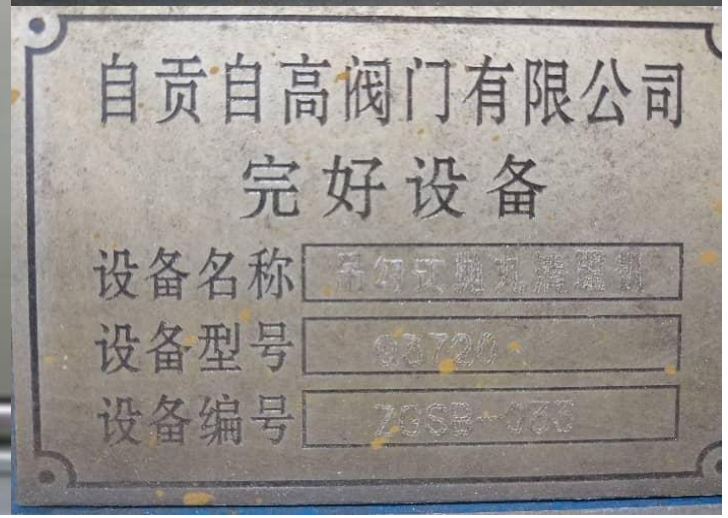
自贡自高阀门有限公司
完好设备
设备名称
设备型号
设备编号

一、液压试验设备

1、YFS-D1000 液压阀门实验台

1）设备用途：适用于对阀门进行强度、密封、全压差试验，以及阀门在空载、全压差状态下的扭矩测试，阀门在焊接袖管后的焊缝强度检测。

2）主要技术参数：盲板间距：810~3120mm　拉杆内间距：2050mm ；油缸顶紧力：1500 吨；增压泵最高压力：70MPa

3）适用产品对象：　最大能满足 40″-600BL 球阀的试验

4）生产厂家：永嘉县得利机电液压实业公司　　购买日期：2014 年 9 月

2、YFJ-H400 液压阀门测试机

1）设备用途：适用于对阀门进行强度、密封、全压差试验，以及阀门在空载、全压差状态下的扭矩测试，阀门在焊接袖管后的焊缝强度检测。

2）主要技术参数：盲板间距：810-3120mm；拉杆内间距：1720mm；油缸顶紧力：150 吨；配置等比例增压系统，试验过程电脑自动记录、试验过程中不对阀门施加外力。

3）适用产品对象：适用于 DN16 " -DN40 " 球阀的高压试验

4）生产厂家：东瑞液压机械制造有限公司　　购买日期：2012 年 2 月

3、YFS-H 液压阀门测试机

1）设备用途：用于阀门的液压试验。

2）主要技术参数：油缸最高工作压力 30MPa ；油泵最高工作压力：6.3Mpa 电机功率：3KW

3）适用产品对象：　用于 DN3 " -16 " 阀门的试验 4）生产厂家：永嘉七星机械制造有限公司

购买日期：2013 年 2 月

4、YFT-Z300 液压阀门实验台

1）设备用途：适用于对阀门进行强度、密封、全压差试验，以及阀门在空载、全压差状态下的扭矩测试，阀门在焊接袖管后的焊缝强度检测。

2）主要技术参数：口径：DN50-DN300　压力:150LB-1500LB

3）适用产品对象：球阀、止回阀、轨道阀、蝶阀等

4）生产厂家：浙江永昌液压设备有限公司

购买日期：2016 年 9 月

5、YFS-L500/L300 立式液压阀门试压机

1)、主要技术参数：盲板间距：1200mm /1000mm　立柱内间距：1000mm/600mm　油缸顶紧力：400 吨/100 吨　增压泵最高压力：42 MPa

2)、适用产品对象：　最大可满足 28″阀门试验，特别适合全焊接阀门的焊前检测；最大可满足 12″阀门试验，特别适合全焊接阀门的焊前检测

3)、生产厂家：永嘉县得利机电液压实业公司

购买日期：2013 年 9 月

6、YFT-Z-A100 液压阀门试压机

1）设备用途：　适用于对阀门进行强度、密封、全压差试验，以及阀门在空载、全压差状态下的扭矩测试，阀门在焊接袖管后的焊缝强度检测。

2）主要技术参数：　口径：DN15-DN100　压力:150LB-600LB

3）适用产品对象：球阀、止回阀、轨道阀、蝶阀等

4）生产厂家：浙江永昌液压设备有限公司　　购买日期：2016 年 9 月

7、YF-C350 液压阀门测试机

1）设备用途：最大可满足 14″400LB 阀门试验 特别适用于气密封试验

2）主要技术参数：盲板间距：1550mm 立柱内间距：3650mm　油缸顶紧力：400 吨/100 吨　最高压力：6.4Mpa

3）适用产品对象：球阀、止回阀、轨道阀、蝶阀等

4）生产厂家：温州秀武液压有限公司　　购买日期：2014 年

8、YFB-D/48“ 900LB 液压阀门测试机

1）设备用途：最大可满足 48″-900LB 阀门试验，适合大口径阀门

2）主要技术参数：盲板间距：600mm /5000mm 拉杆内间距：4000mm　油缸顶紧力 3200 吨　增压泵最高压力：100 Mpa

3）适用产品对象：适合大口径阀门

4）生产厂家：上海增欣机械设备有限公司

购买日期：2018 年 3 月

9、YC400 液压阀门测试机

1）设备用途：最大可满足 12″400LB 阀门试验

2）主要技术参数：盲板间距：1200mm /1000mm 立柱内间距：1000mm/600mm　油缸顶紧力：400 吨/100 吨；增压泵最高压力：42 Mpa

3）适用产品对象：DN80-DN300 阀门

4）生产厂家：上海增欣机械设备有限公司

购买日期：2014 年

二、其它检验检测设备

1、PMI-MASTER PRO　移动式全谱火花直读光谱分析仪

1）设备用途：现场对金属材料的化学成分进行鉴定和精确地分析，可以检查铁基材料（20 余种元素）和镍基材料（10 余种元素）

2)主要技术参数：帕邢龙格结构、全息光栅 3000 线/mm；焦距 350mm、色散率 0.9nm/mm（一级光谱）；波长范围 170-420nm、像素分辨率 6pm；CCD 检测器（每个 CCD 有 2048 像素）

3）主要适宜产品对象：　各类铁基体、镍基体钢材、阀体、阀杆、球体、袖管、法兰、螺栓（螺母）等

4）生产厂家：牛津仪器公司　购买日期：2014 年

2、WX-5 型便携式看谱镜

1、设备用途：用于检测材料化学成份及半定量成分检测，能够迅速检测出金属成分

2)设备参数：光谱范围：390～700nm　目视分辨本领：0.05～0.11nm；目视能分辨下列线对：Fe 613.66nm 和 613.77nm；Fe 487.13nm 和 487.21nm；Mn 467.59nm 和 467.64nm；准直物镜焦距：　f=D/f*260mm=1：8.7

3）生产厂家：天津市新天光分析仪器技术有限公司　购买日期：2012 年

6、DWC-60　冲击试验低温槽

1）设备用途：金属材料、非金属材料在低温环境下动负荷抵抗冲击、拉伸的性能进行检验的检测仪器

2）生产厂家：济南科汇试验设备有限公司

购买时间 ：2012 年 8 月

7、HG-CT-Ⅱ磁粉探伤仪

1）主要用于：检测阀门铁磁性材料和焊缝的表面开口缺陷和近表面缺陷

2）生产厂家：成都华光无损检测有限公司

购买日期：2016 年

8、PXUT260B 超声波探伤仪

1、设备用途：用于超声波检测材料内部缺陷，主要用于锻件、全焊阀门焊缝的缺陷检测

2）生产厂家：南通友联数码技术开发有限公司　购买日期：2010 年 8 月

9、PXUT-350plus 超声波探伤仪

1）设备用途：检测材料内部缺陷，可对焊接阀门的焊缝进行厚度检测

2)生产厂家：南通友联数码技术开发有限公司　购买日期：2017 年 1 月

10、LX-A 邵氏硬度计

1）设备用途：主要用于测试材料的硬度

2）适用产品对象：主要检测橡胶、O 型圈等密封材料的硬度

3)生产厂家：乐清市艾德堡仪器有限公司　购买时间：2012 年 8 月

11、HRS-150C 数显洛氏硬度计

1）设备用途：主要可用来测定黑色金属、有色金属、非金属材料及制品的洛氏硬度值。

2）测量范围：20-88HRA，20-100HRB，20-70HRC

试样允许最大高度：170 毫米

3）生产厂家：成都时代株峰科技有限公司　购买日期：2019 年 4 月

12、TIME5300 里氏硬度计

1）设备用途：主要用于金属材料硬度检测

2) 主要技术指标：测量方向：360°

硬度值：里氏、肖氏、布氏、洛氏 B、洛氏 C、维氏

2）生产厂家：北京时代之峰科技有限公司

购买日期：2019 年 1 月

13、AS882 红外线测温仪

1）设备用途：主要用于检测温度，焊接时检测焊接两端的温度

2）适用产品对象：焊接阀门

3）生产厂家： SMART 购买日期：2019 年 3 月

14、PosiTector6000 覆层测厚仪

1）设备用途：主要用于检测 球体、闸板、支承圈、阀杆的镀层厚度。

2） 主要技术指标：量程：0～1500μm 精度：0～50μm 时±(1μm +1%)；>50μm 时±(2μm +1%)

3）生产厂家：美国 DEfELSKO 购买时间 2015 年 5 月

18、QFH-HG600 百格刀

1）设备用途：主要适用于有机涂料划格法附着力的测定

2）主要技术指标：多刃切割刀间距分别为：1+0.01mm;2+0.01mm ；多刃切割刀齿顶直线度分别为：≯0.003mm≯0.006mm 多刃切割刀工作齿尖宽度：≯0.05mm

3）生产厂家：东莞市华国精密仪器有限公司 购买日期：2019 年 6 月

19、VU-2D 冲击试样缺口电动拉床+ CST-50 冲击试样缺口投影仪

1）设备用途：可检测项目：冲击试样缺口电动拉床主要用于制作 V 型、U 型（2mm）冲击试样缺口。冲击试样缺口投影仪用于检测 V 型、U 型（2mm）冲击试样缺口的加工质量。

2）适用规格：冲击试样缺口电动拉床加工缺口类型：V 型、U 型（2mm）被加工试样尺寸：10±0.05×10±0.01×55±0.6。投影检测 V 型、U 型（2mm）10±0.05×10±0.01×55±0.7 冲击试样。

3）生产厂家：济南科汇试验设备有限公司 购买日期：2019 年 5 月

20、TLS40-200 N.m/TLS10-50 N.m 扭矩扳手

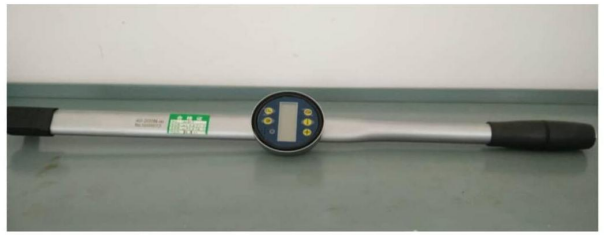

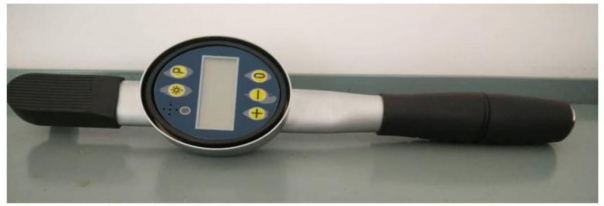

1）设备用途：主要用于测试阀门的开关力矩，属工艺控制检测仪器。

2）生产厂家：浙江省绍兴同利工具制作有限公司 购买日期：2017 年 12 月

21、200-1000 N.m/1500-3000 N.m 扭矩扳手

1）设备用途：主要用于测试阀门的开关力矩，属工艺控制检测仪器。

2）生产厂家：浙江省绍兴同利工具制作有限公司 购买日期：2017 年 3 月

22、KJ9205B+数字万用表

1）设备用途：对电压、电阻和电流进行测量

2）主要技术指标：电压：（0～1000）V,电流：（0～20）A,电阻：10Ω～24MΩ

3）生产厂家：科捷仪表　购买日期：2018 年 11 月

23、DYSWL 温湿度计

1）设备用途：主要用于室内温度、湿度

2）适用规格：温度测量范围：-30～50（℃）

3）生产厂家：佛山顺德区威准电子有限公司

购买日期：2016 年

24、0-500℃数显温控仪

1）设备用途：用于检测室内温度

2）测量范围：0-500（℃）

3）生产厂家：北京宇龙仪器仪表有限公司

购买日期：2016 年

磁阻法测厚仪（MikroTestG6）

显微镜

万能试验机（WEW-300B）

摆锤冲击试验机（JB-300B）

客户考察

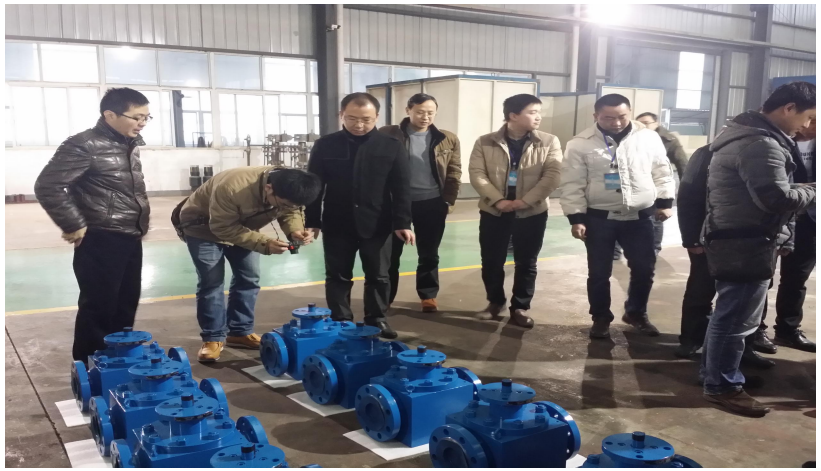

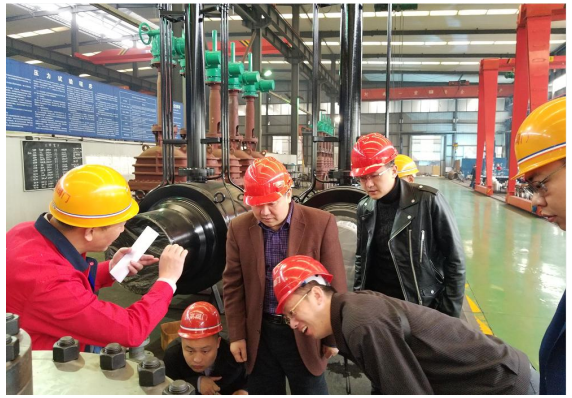

老基地技术改造情况

省市领导关怀

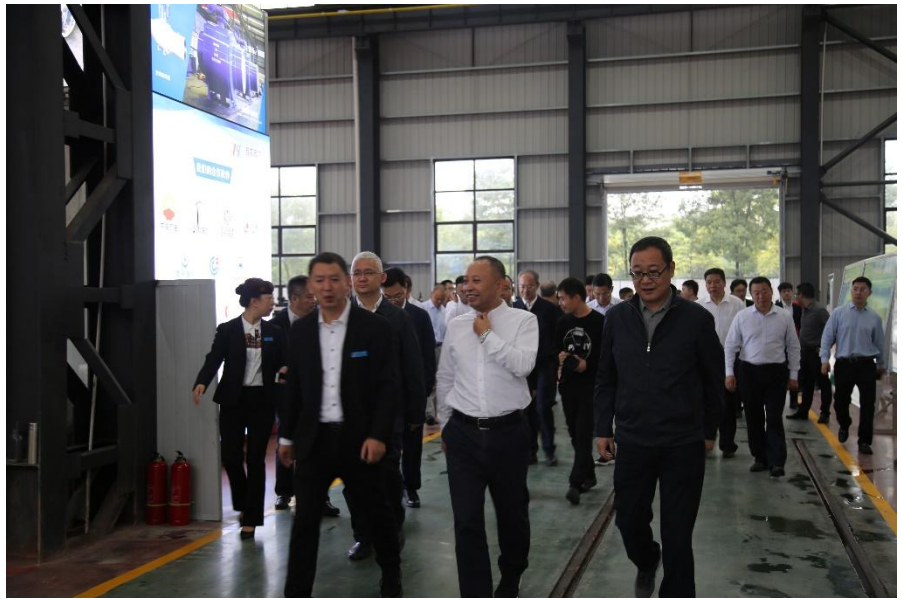

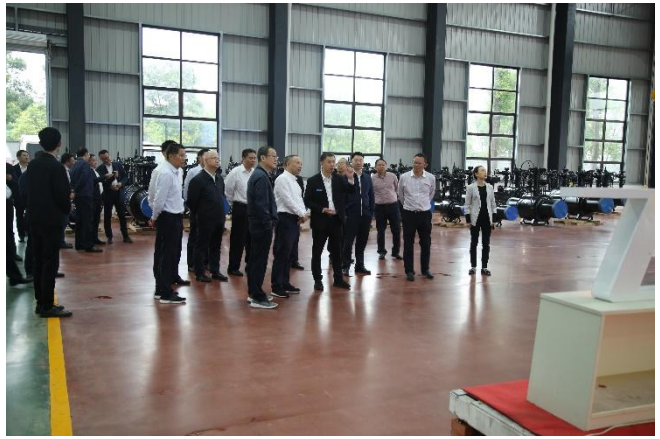

自高荣誉

ZIGAO VALVE
责任与使命
四川理工学院
研究生专业实践基地
自贡自高阀门有限公司：
热心公益事业
自贡市
企业技术中心
国家高新技术企业
高新区民营经济工业纳税十强企业
高新技术企业
自贡自高阀门有限公司
安全生产标准化
三级企业
先进单位

自高荣誉

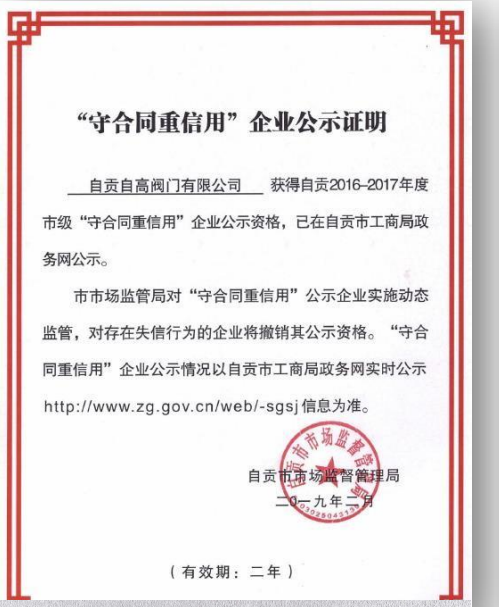

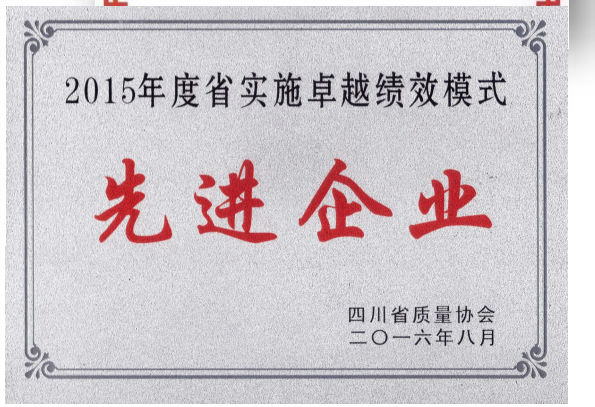

■ 奖项及用户评价

感恩有您

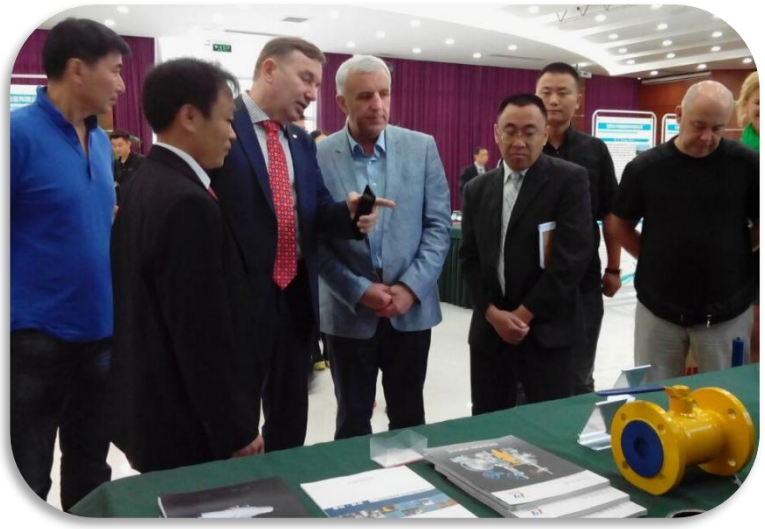

感谢大家的观看，祝各位工作顺利！